ORIGINALANLEITUNG 2/3 Montage- und Nutzungsregeln
ORIGINAL INSTRUCTIONS 2/3 Installation and user manual
EREDETI HASZNÁLATI ÚTMUTATÓ 2/3 Felszerelési és használati előírások
INSTRUKCJA ORYGINALNA 2/3 Zasady montażu i użytkowania

FAKRO®

AMZ Z-Wave Solar (2024)

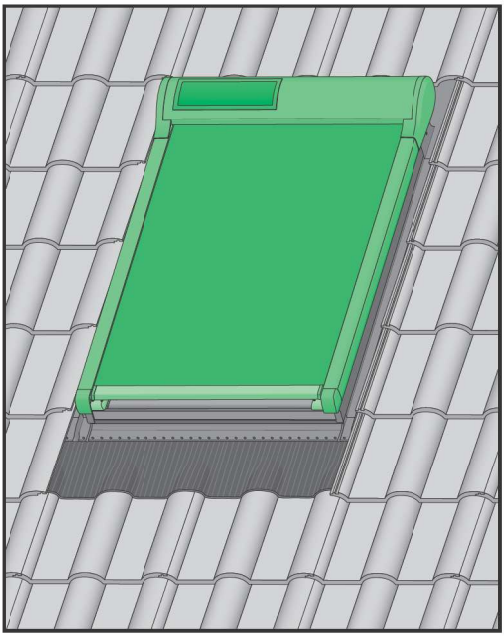

EN	Before installation, it is compulsory to read the NC9XR „ORIGINAL INSTRUCTIONS 2/3 Installation and user manual".
1	Remove the safety catch under the cassette.
2	Lock the sash with the catch.
3, 3a, 3b, 3c	Select the mounting base depending on the window hood type and then fix it using the screws included in the awning installation kit.
4	Place the awning cassette on the mounting base.
5	Screw the awning holders to the mounting base.
6	Check the corrugation type for screws in the window profiles (type A or type B).
7a, 7b	Install the awning bottom holders to the

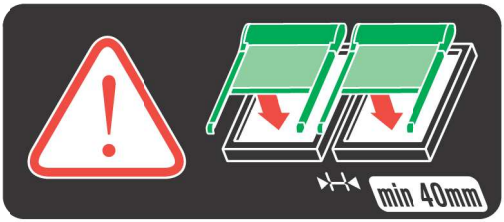

NC9XR_AMZ Z-Wave Solar (M2024)_24.05.06_FAKRO_KB3615

PZ2

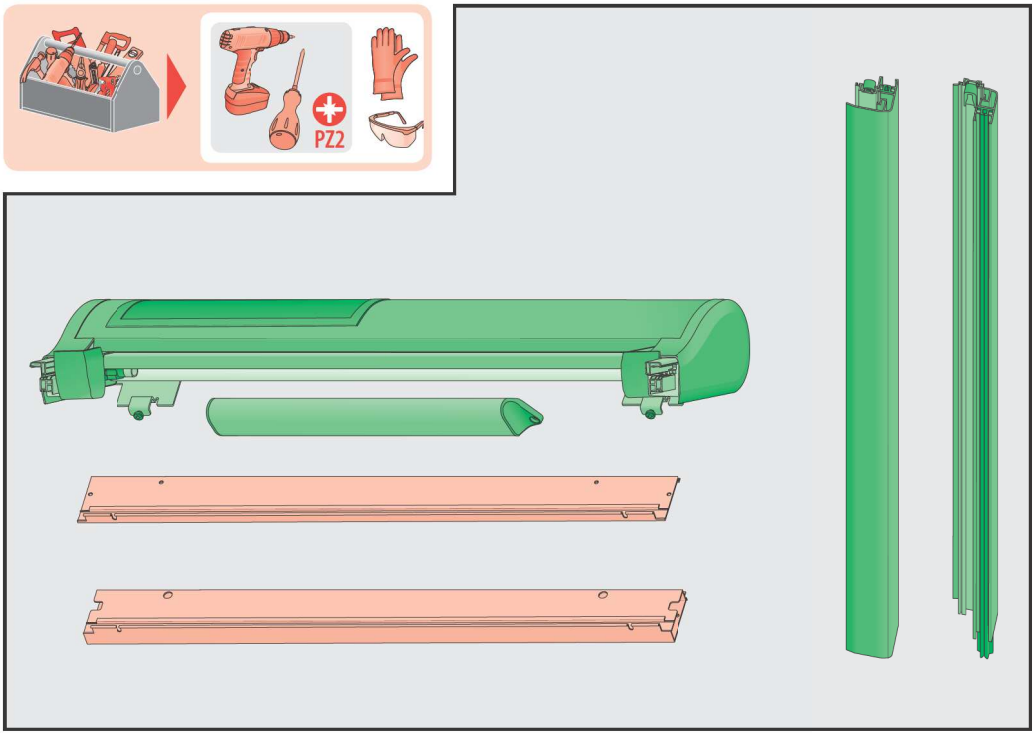

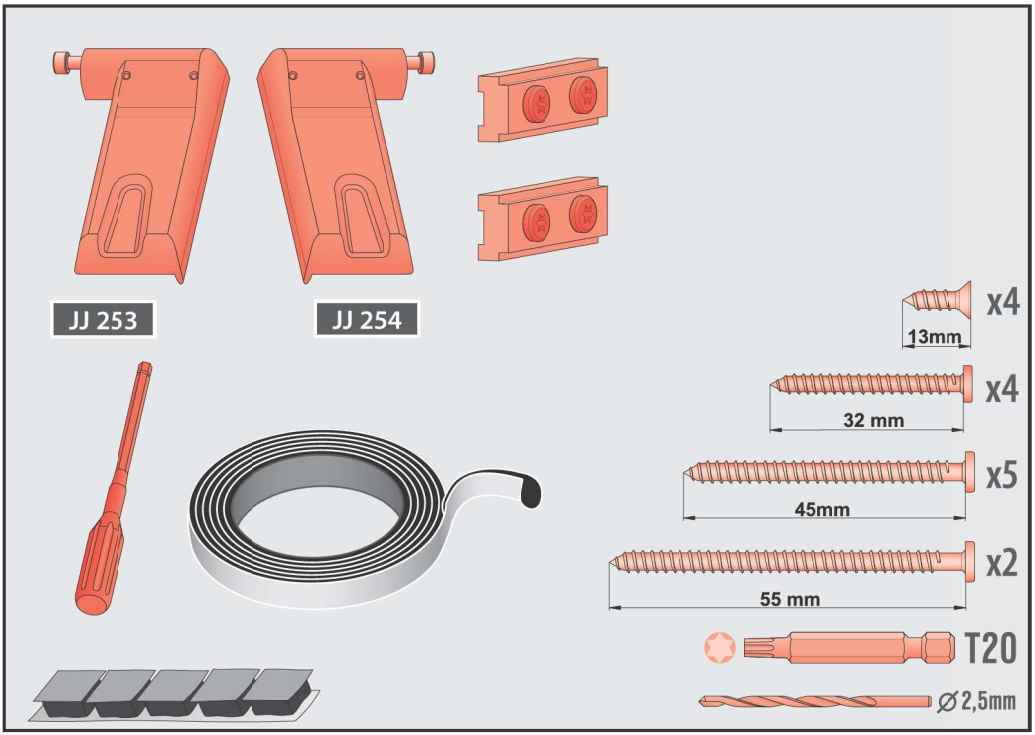
JJ 253
JJ 254
x4
13mm
x4
32 mm
x5
45mm
x2
55 mm
T20
Ø 2,5mm

1 FTP-V, FTU-V, FTW-V, FPP-V, FTS, FTS-V, FTT, PTP-V, PPP-V, PTP

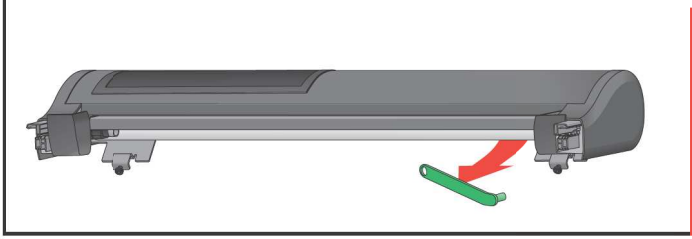

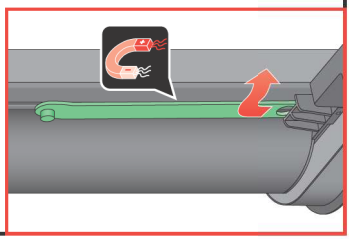

1* FYP-V, FDY-V, PYP-V

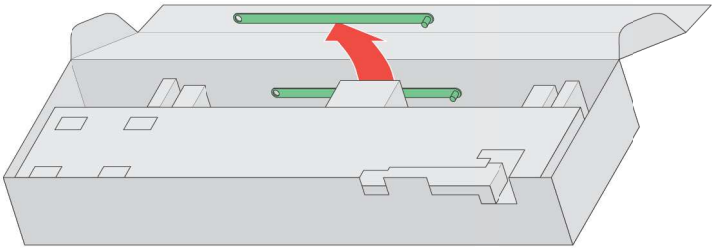

2

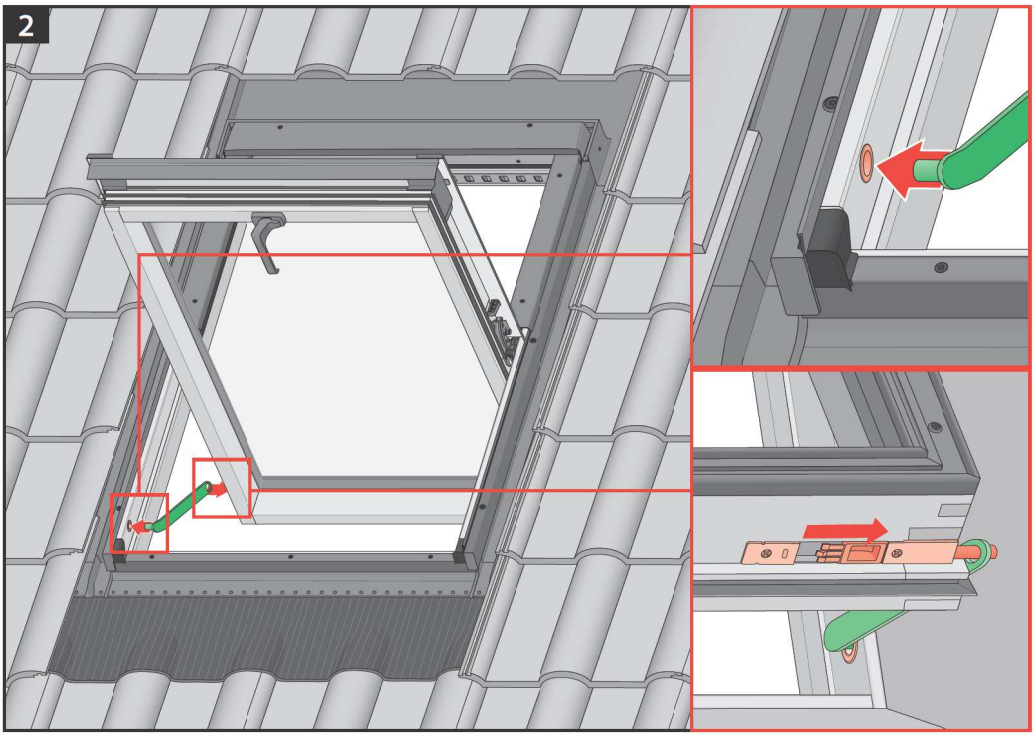

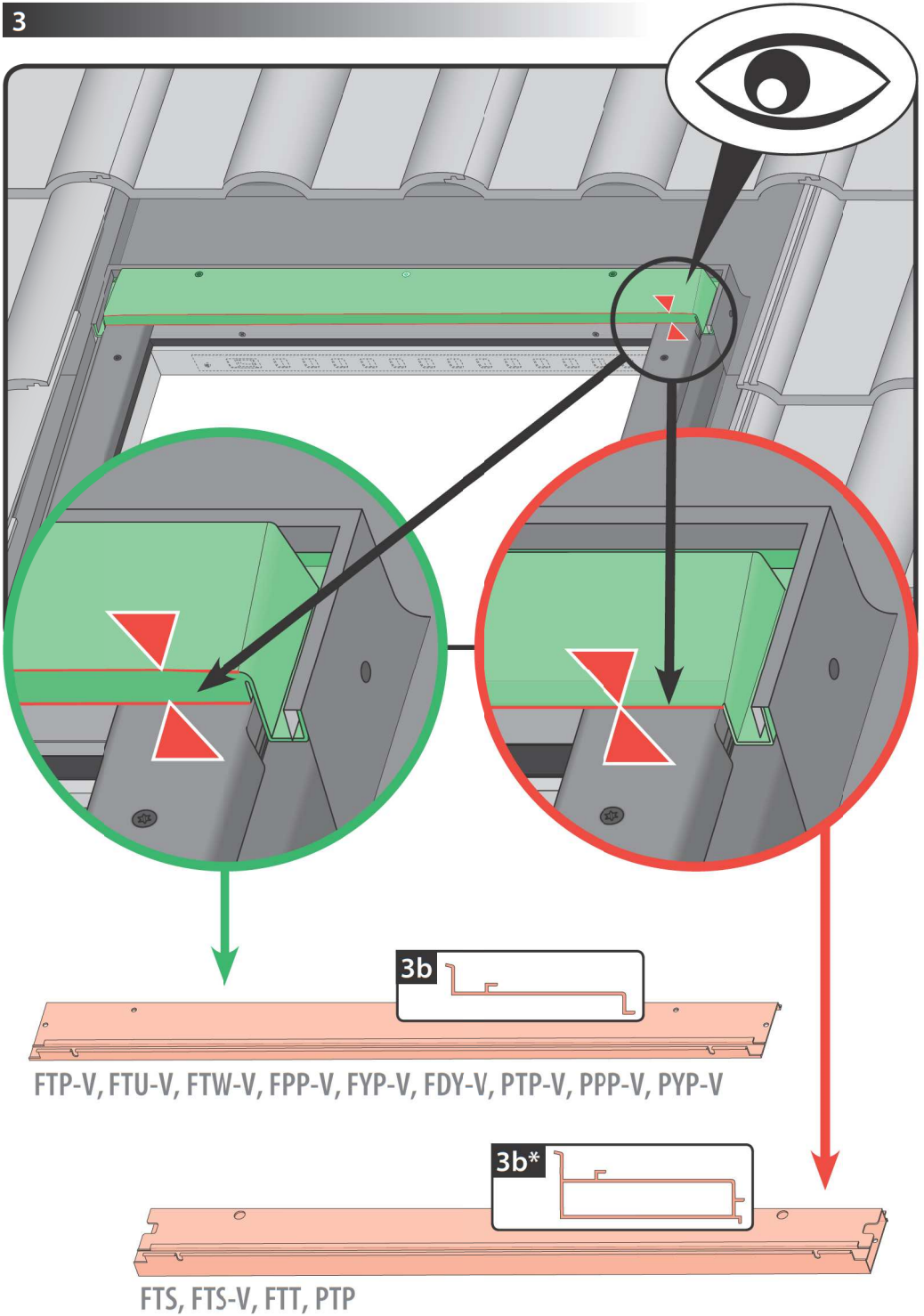
3b
FTP-V, FTU-V, FTW-V, FPP-V, FYP-V, FDY-V, PTP-V, PPP-V, PYP-V
3b*
FTS, FTS-V, FTT, PTP

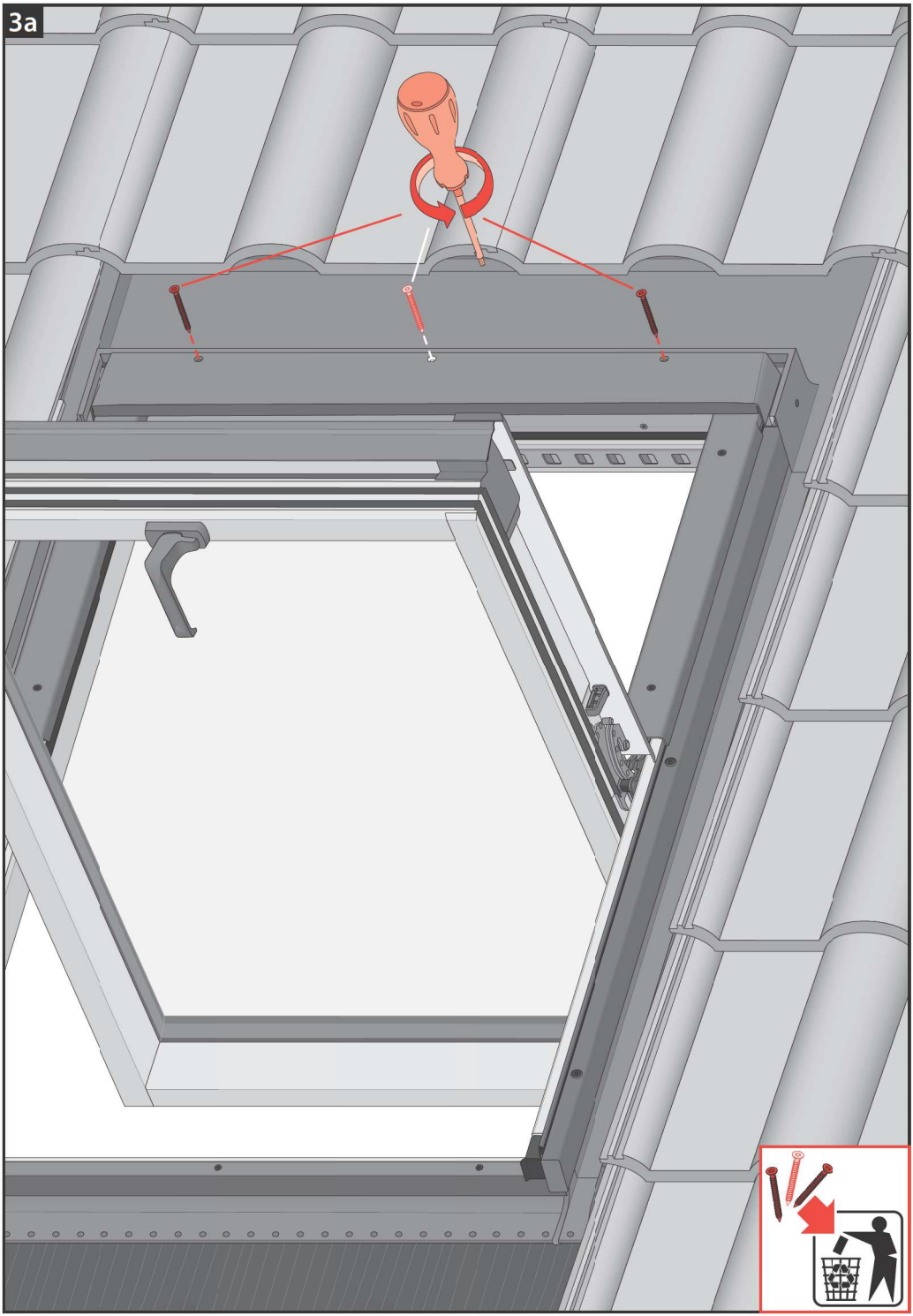
3a

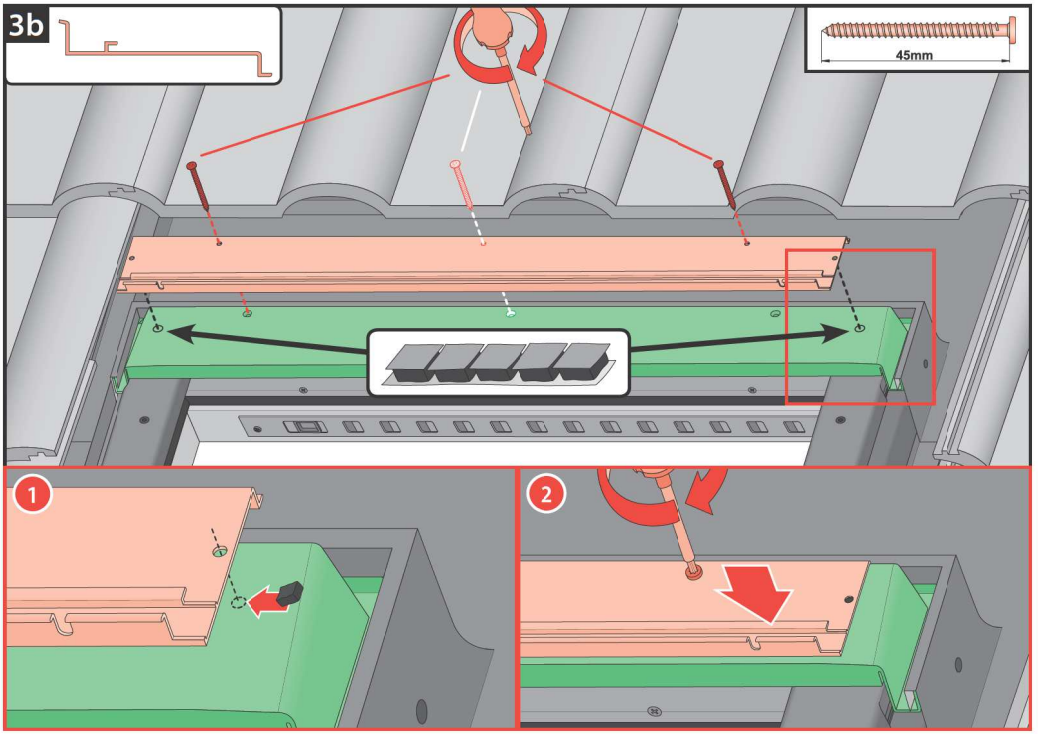
3b
45mm
1
2

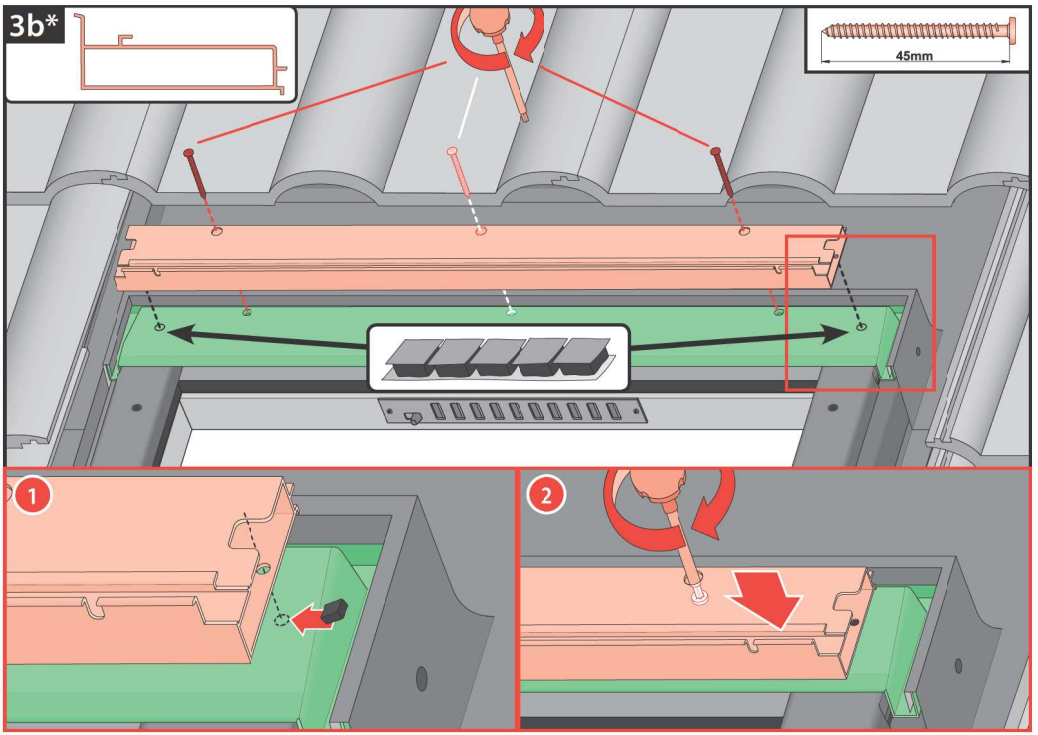
3b*
45mm
1
2

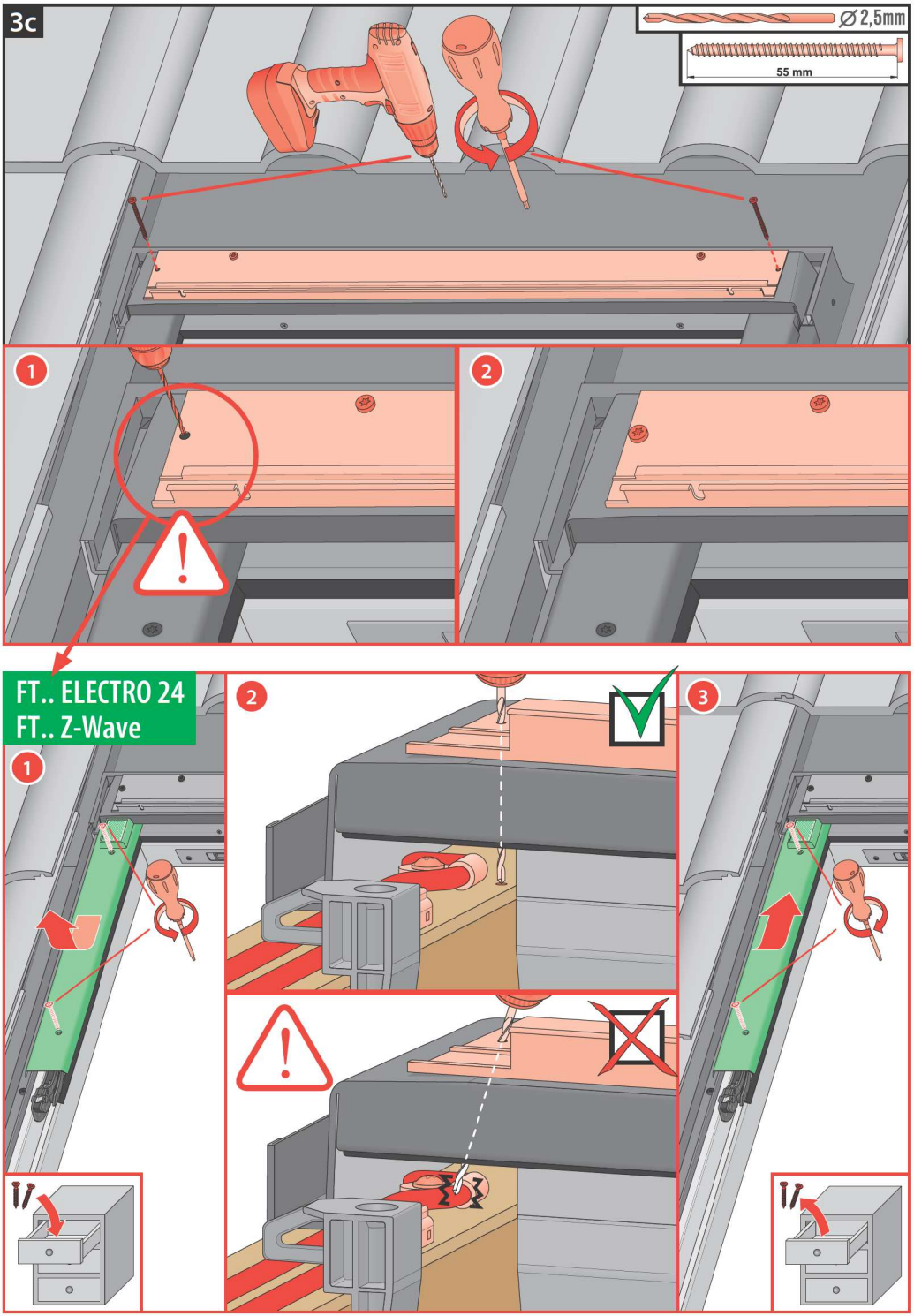
3c
Ø 2,5mm
55 mm
1
2
FT.. ELECTRO 24
FT.. Z-Wave
1
2
3

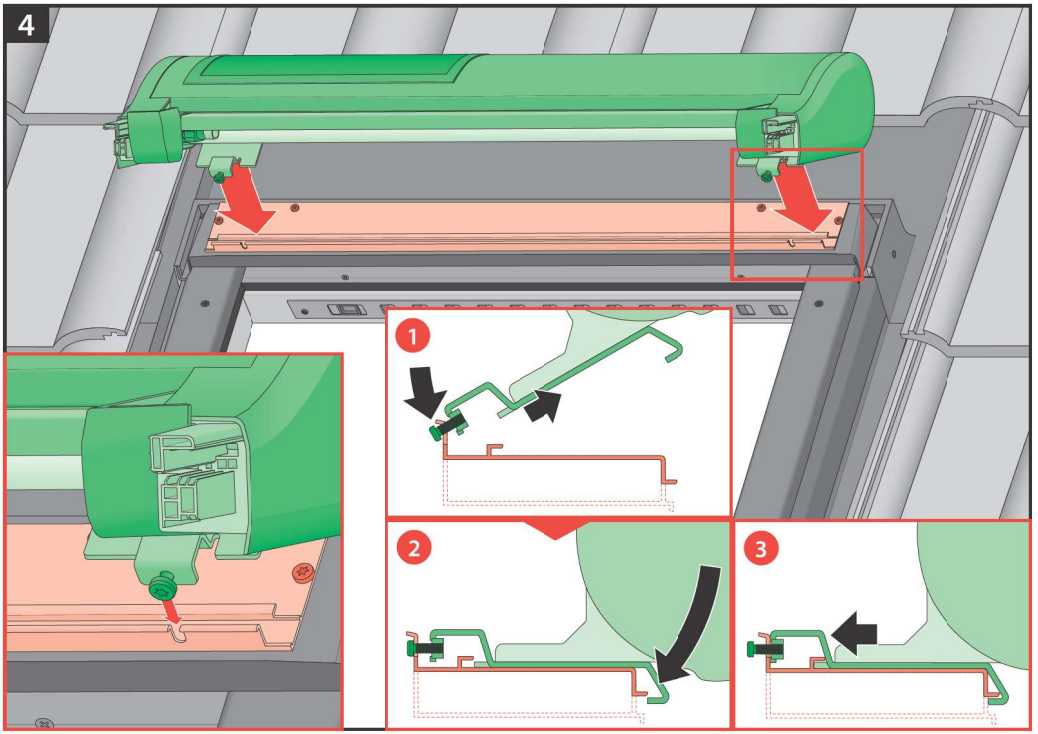
4
1
2
3

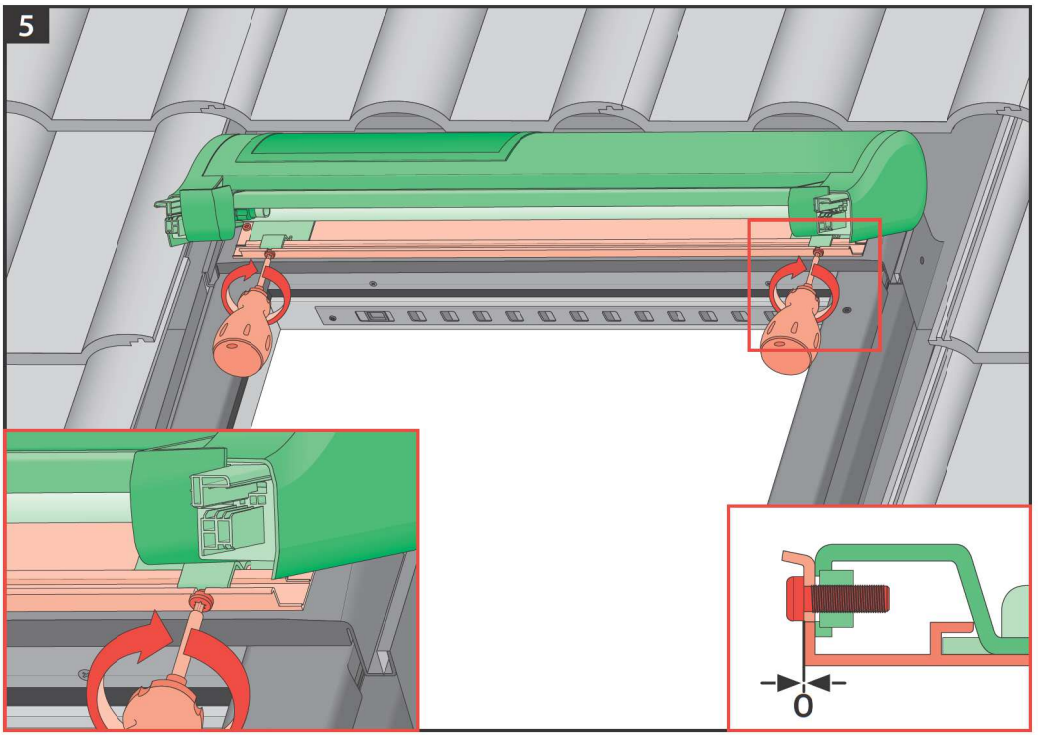
5
0

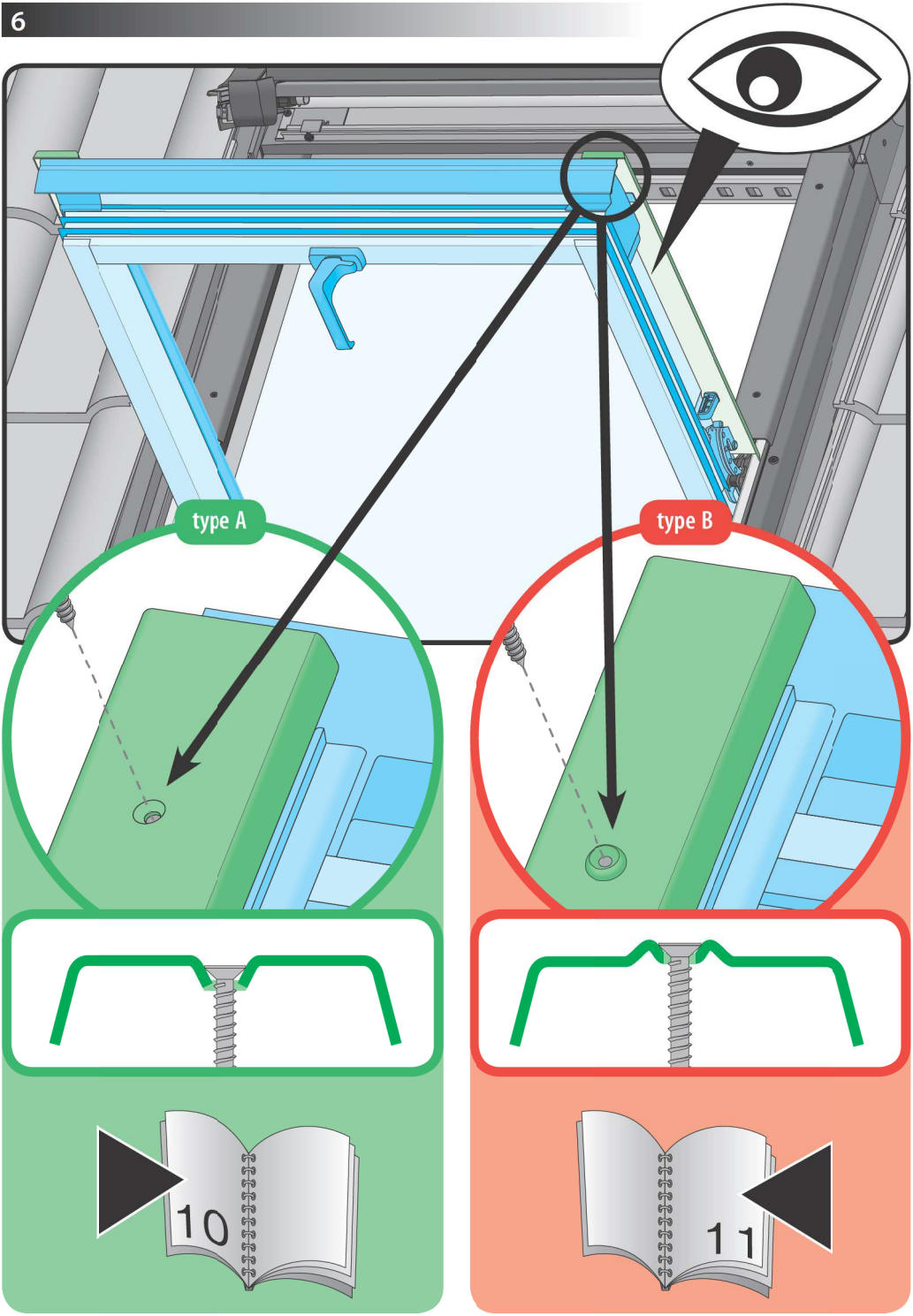
type A
type B
10
11

7a

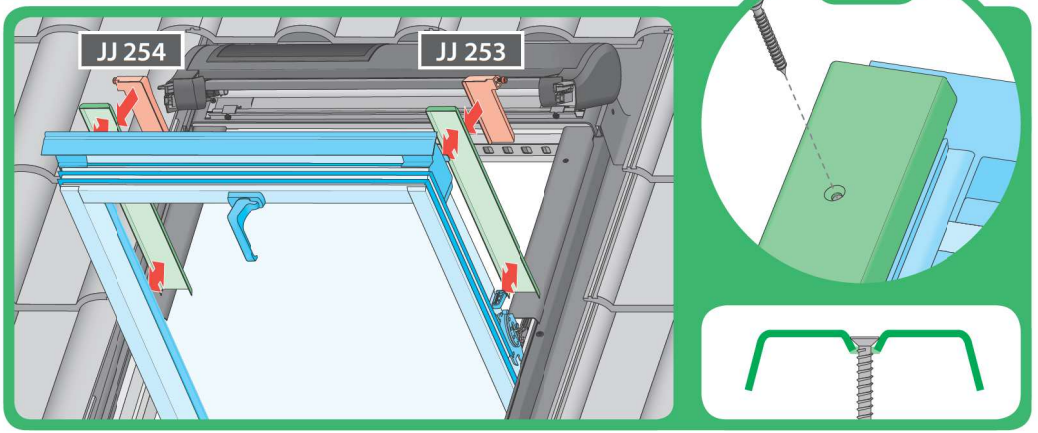

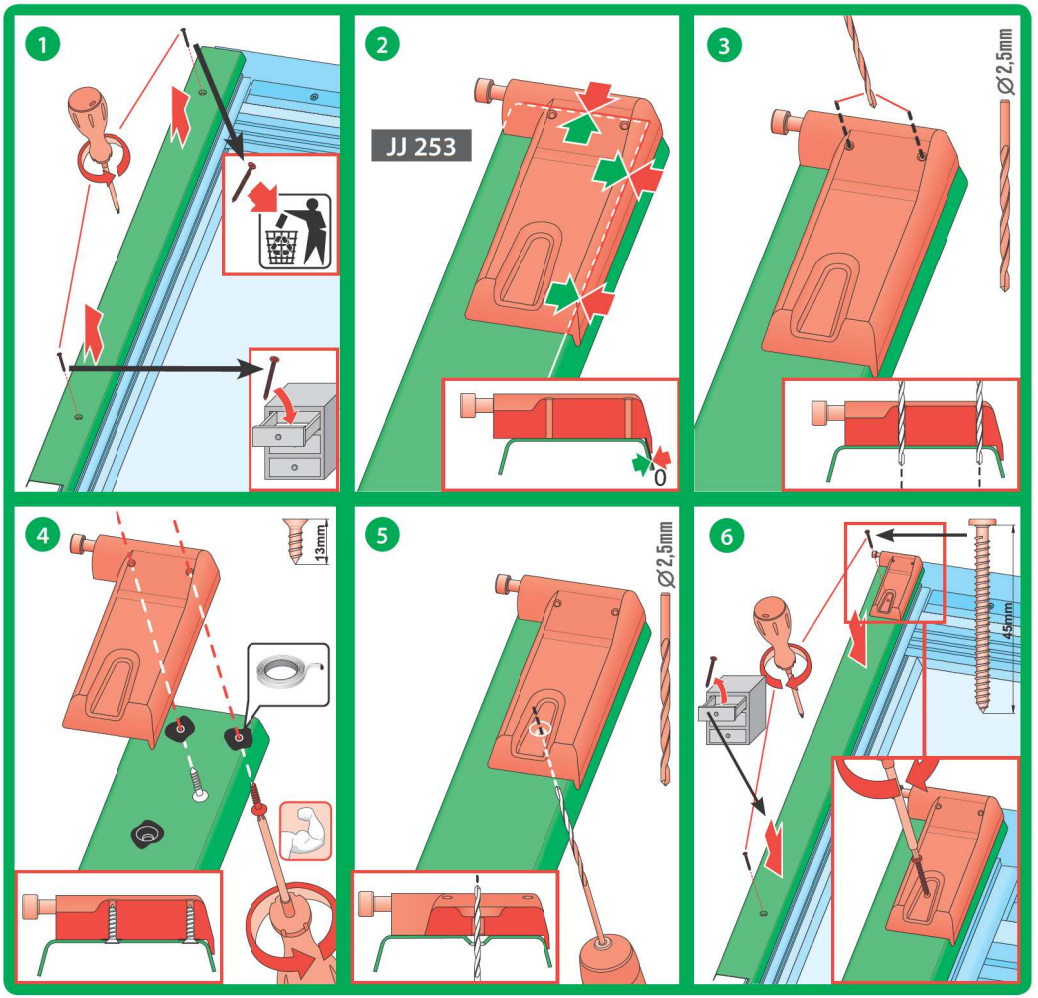

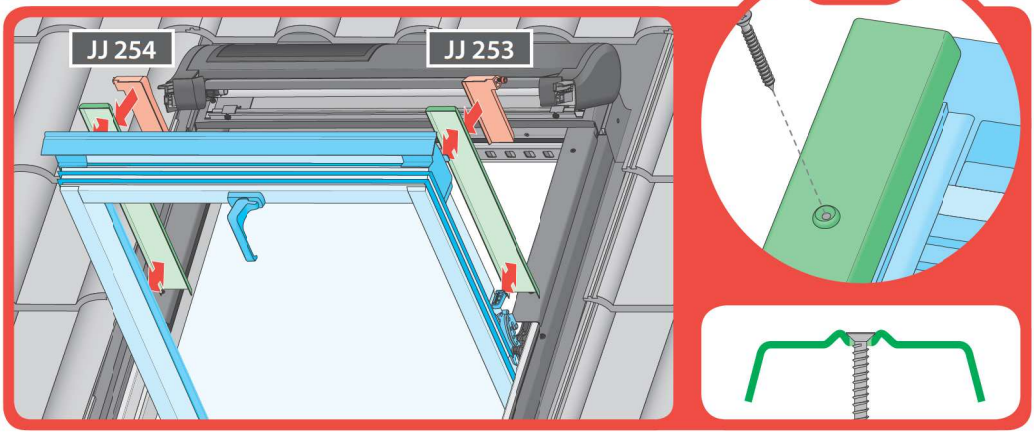
JJ 254
JJ 253
type B

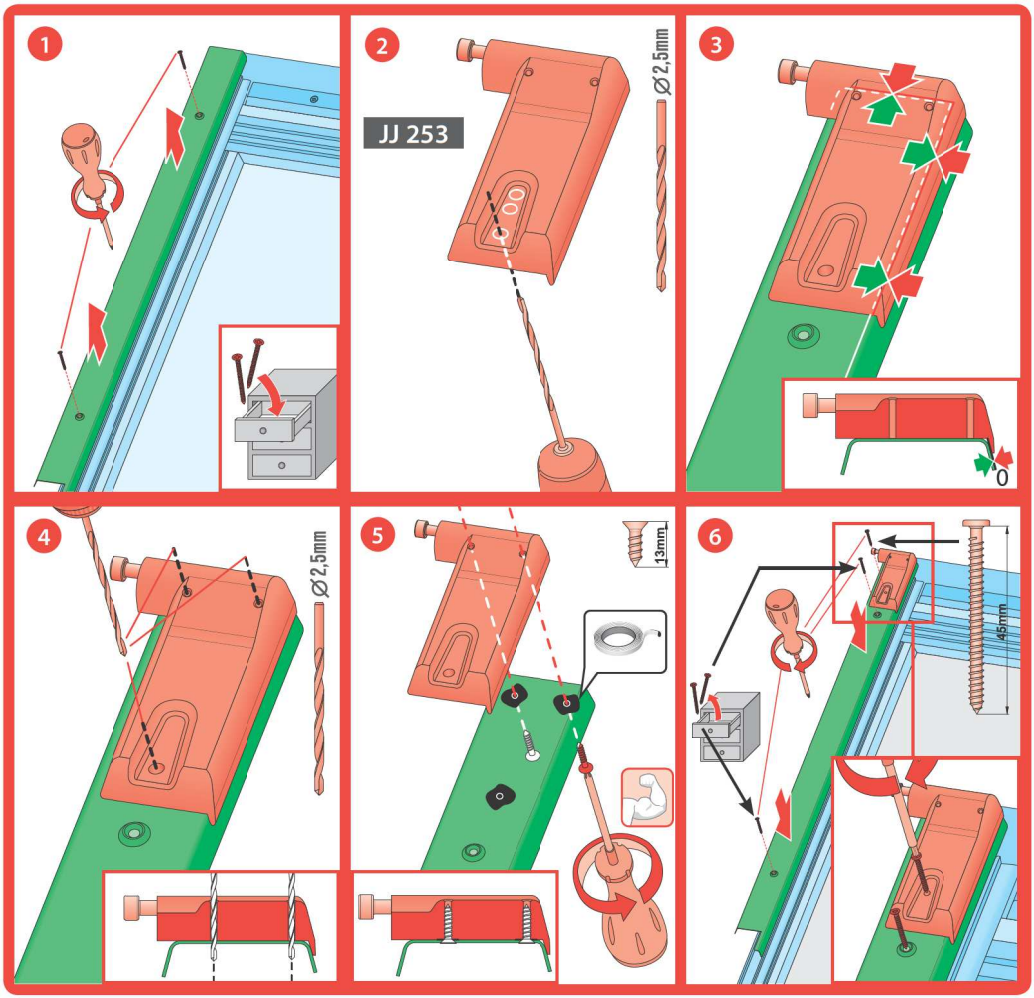
1
2
JJ 253
Ø2,5mm
3
0
4
Ø2,5mm
5
13mm
6
45mm

8*

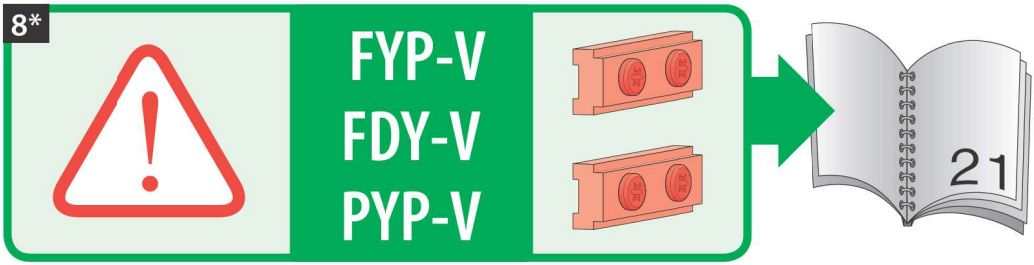

8a

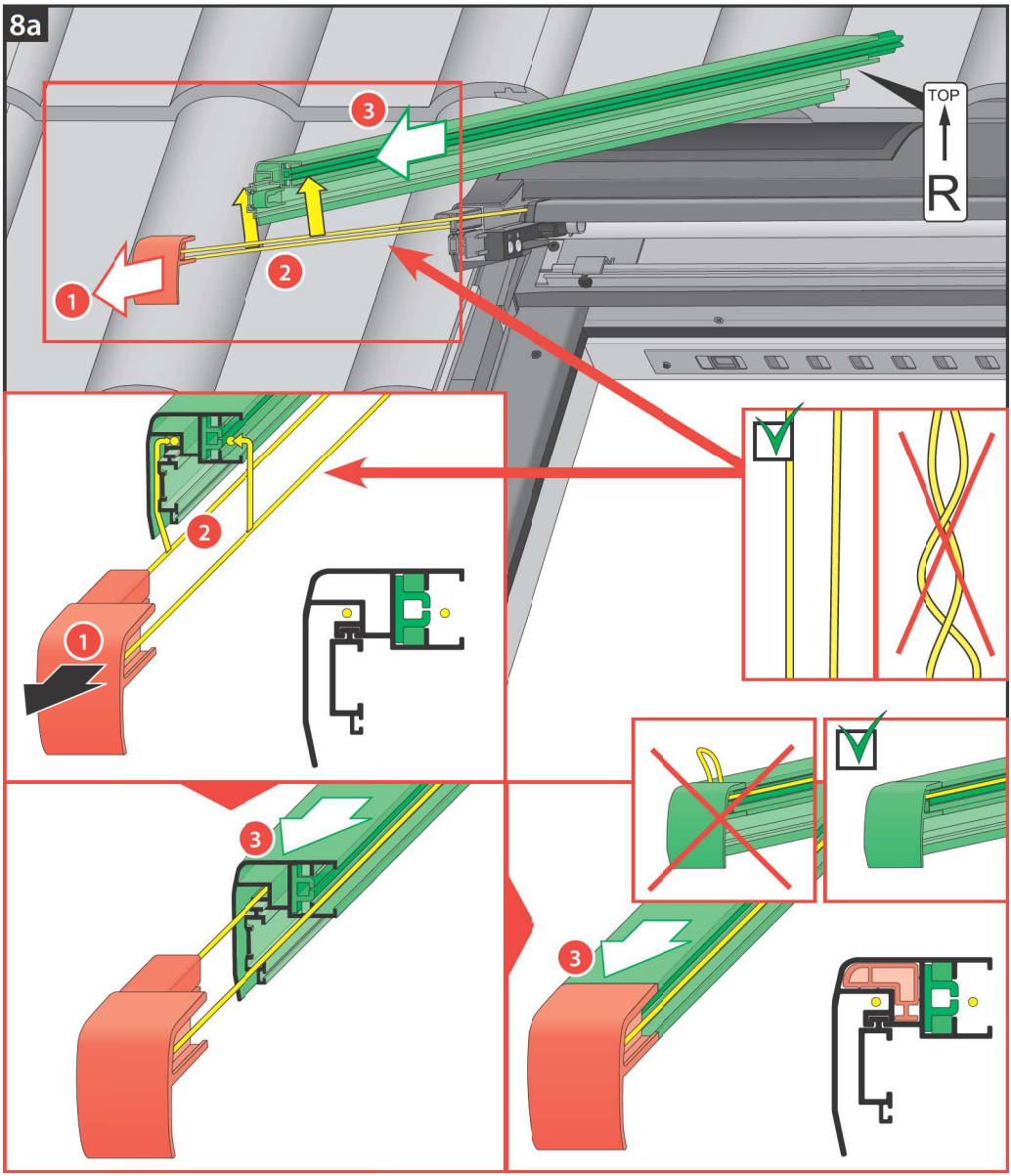

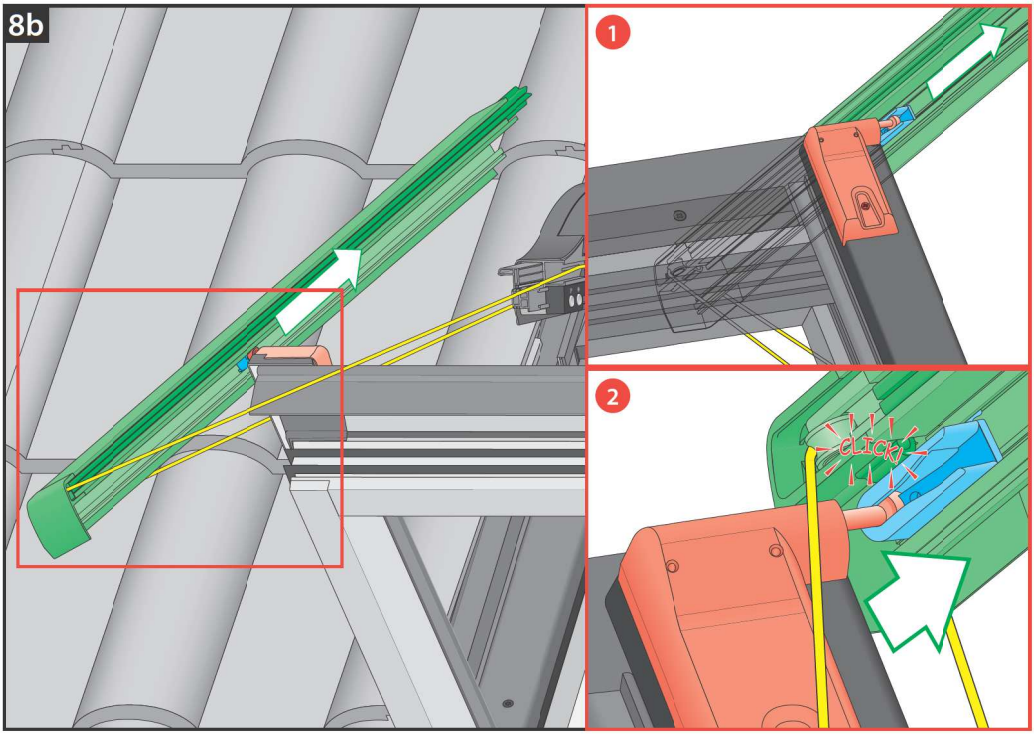
8b
1
2
CLICK!

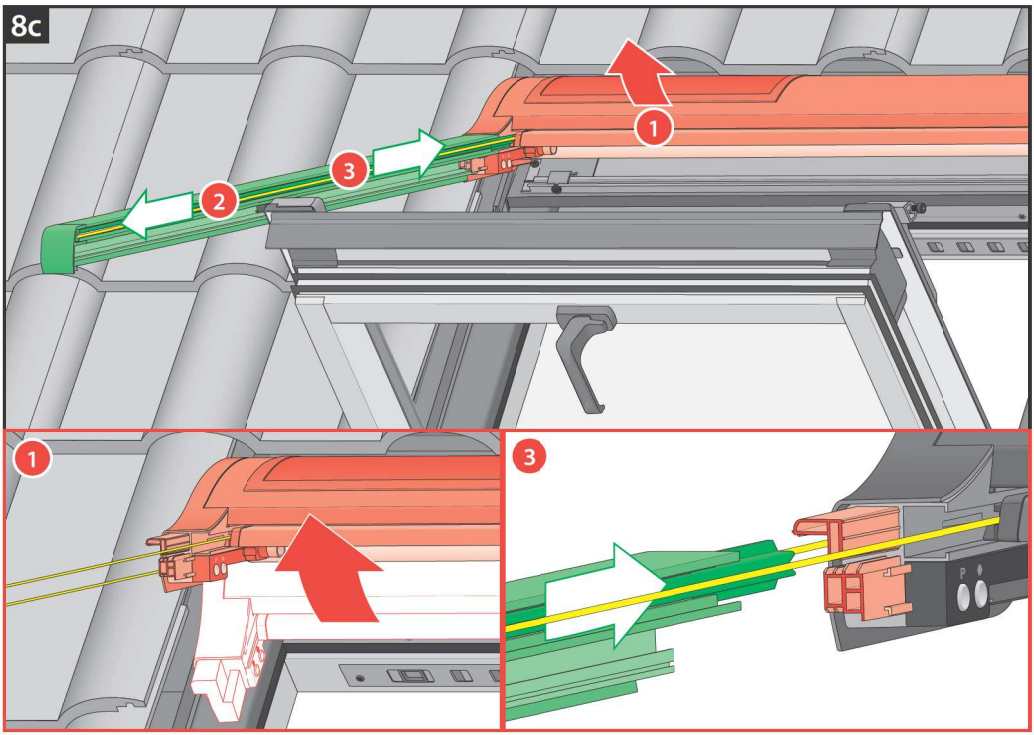
8c
1
2
3
1
3

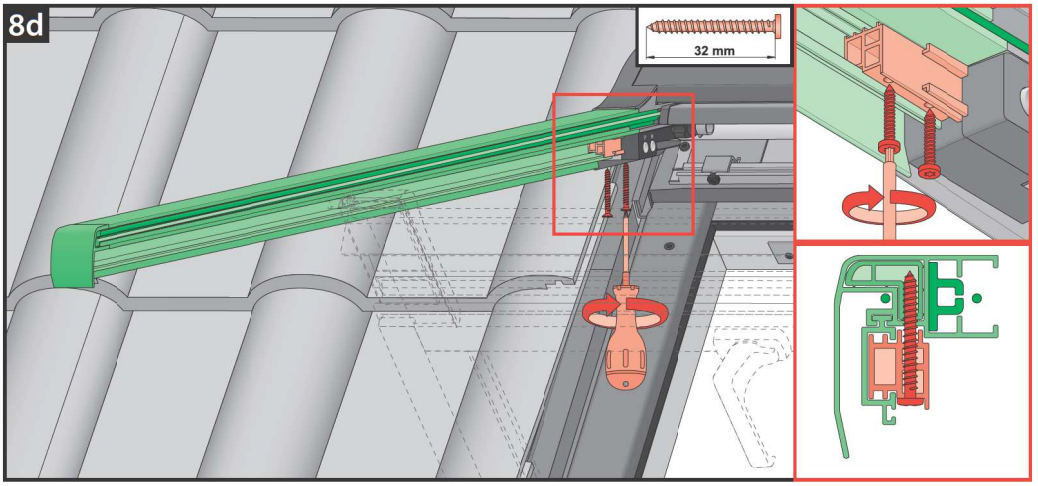
8d
32 mm

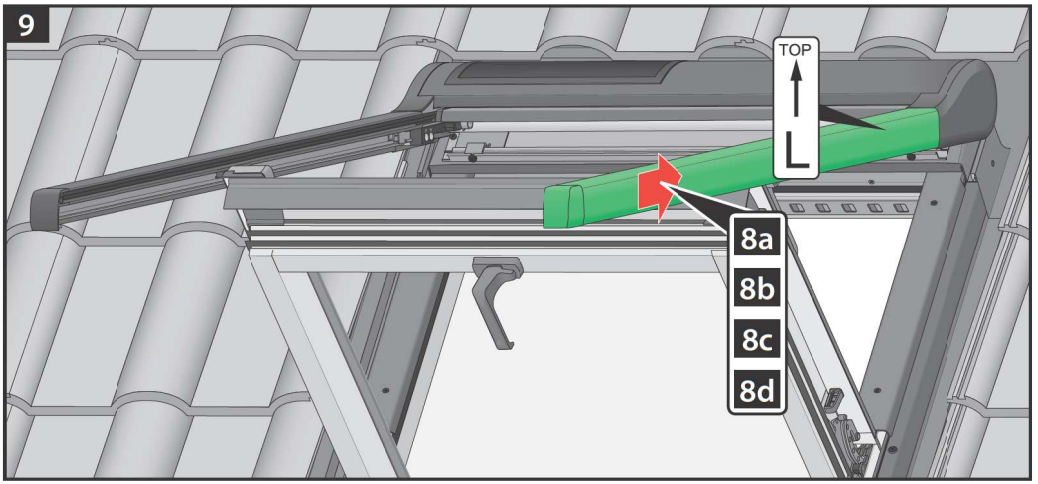
9
TOP
8a
8b
8c
8d

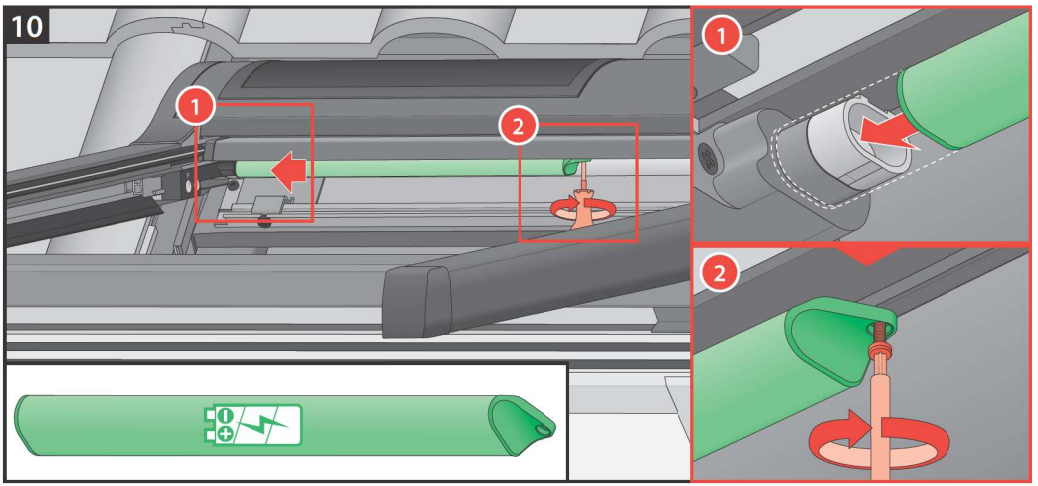
10
1
2
1
2

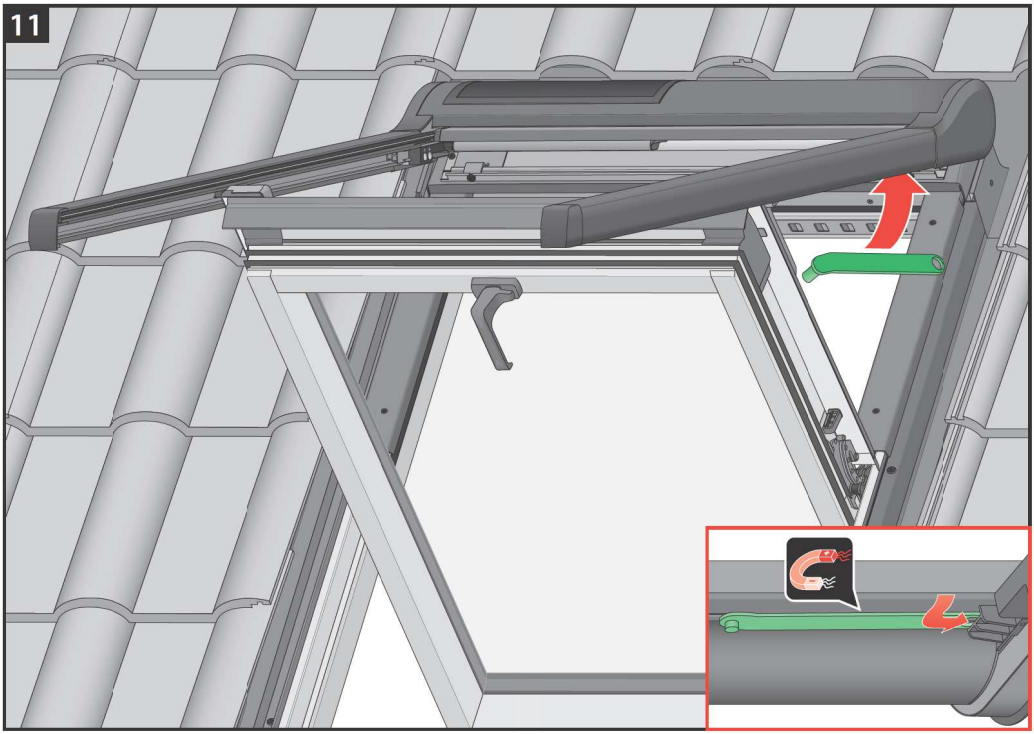
11

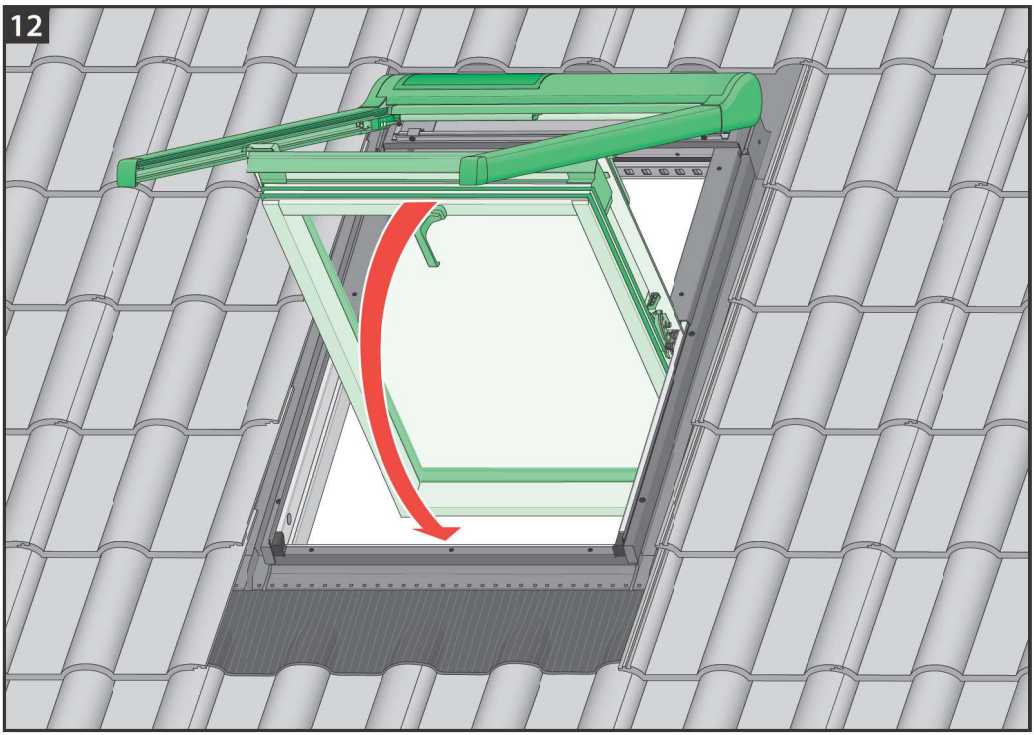
12

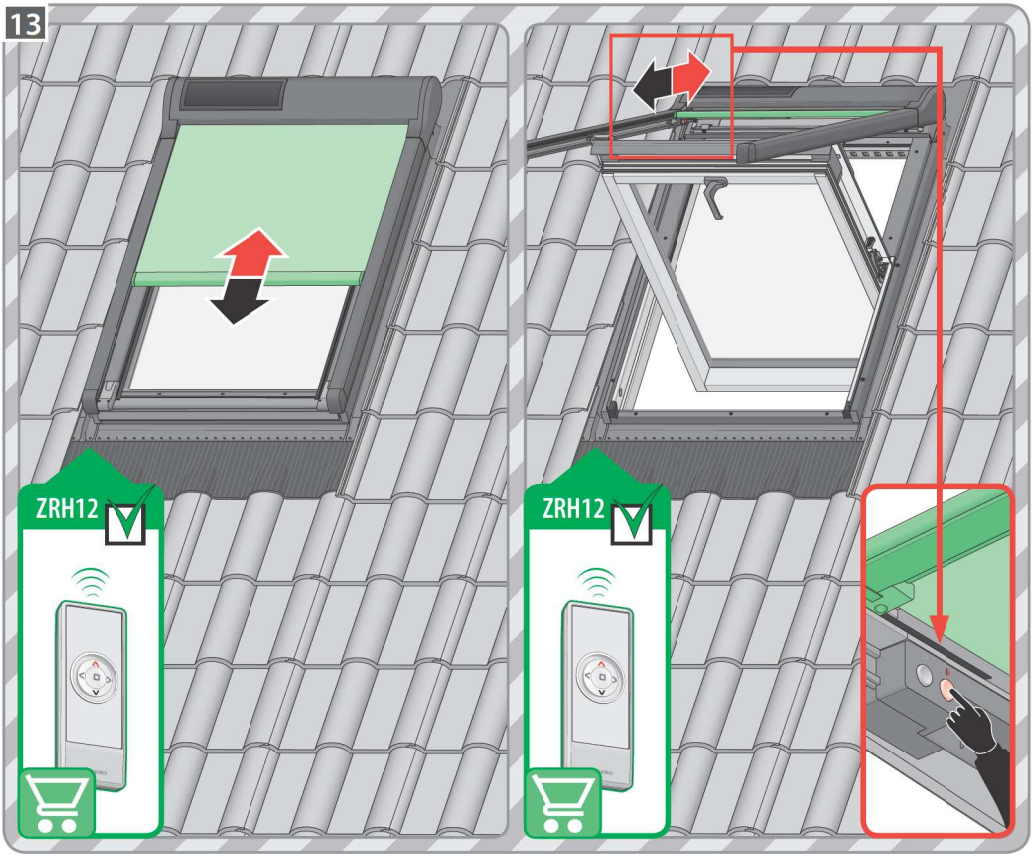
13
ZRH12
ZRH12

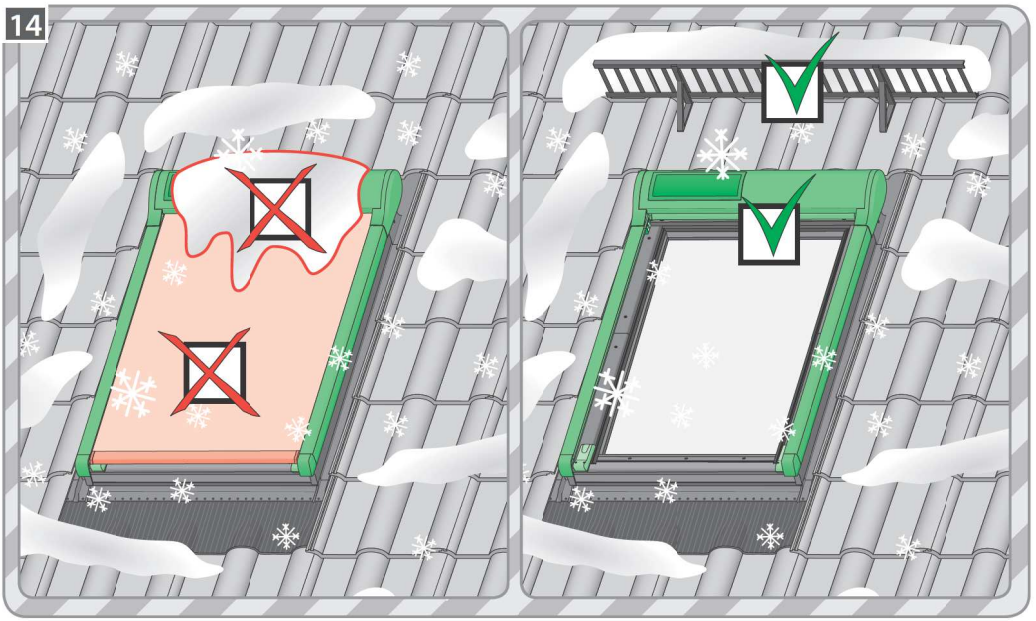
14

15

FTP-V, FTU-V, FTW-V, FPP-V, FTS, FTS-V, FTT, PTP-V, PPP-V, PYP-V, PTP

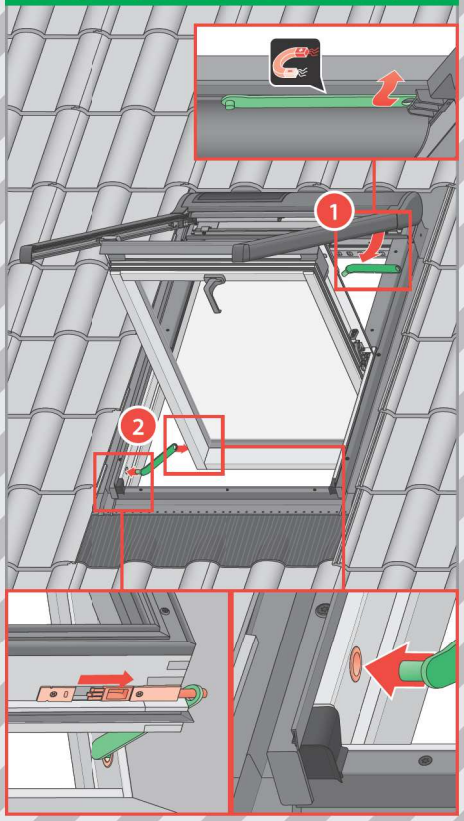

FYP-V, FDY-V, PYP-V

16

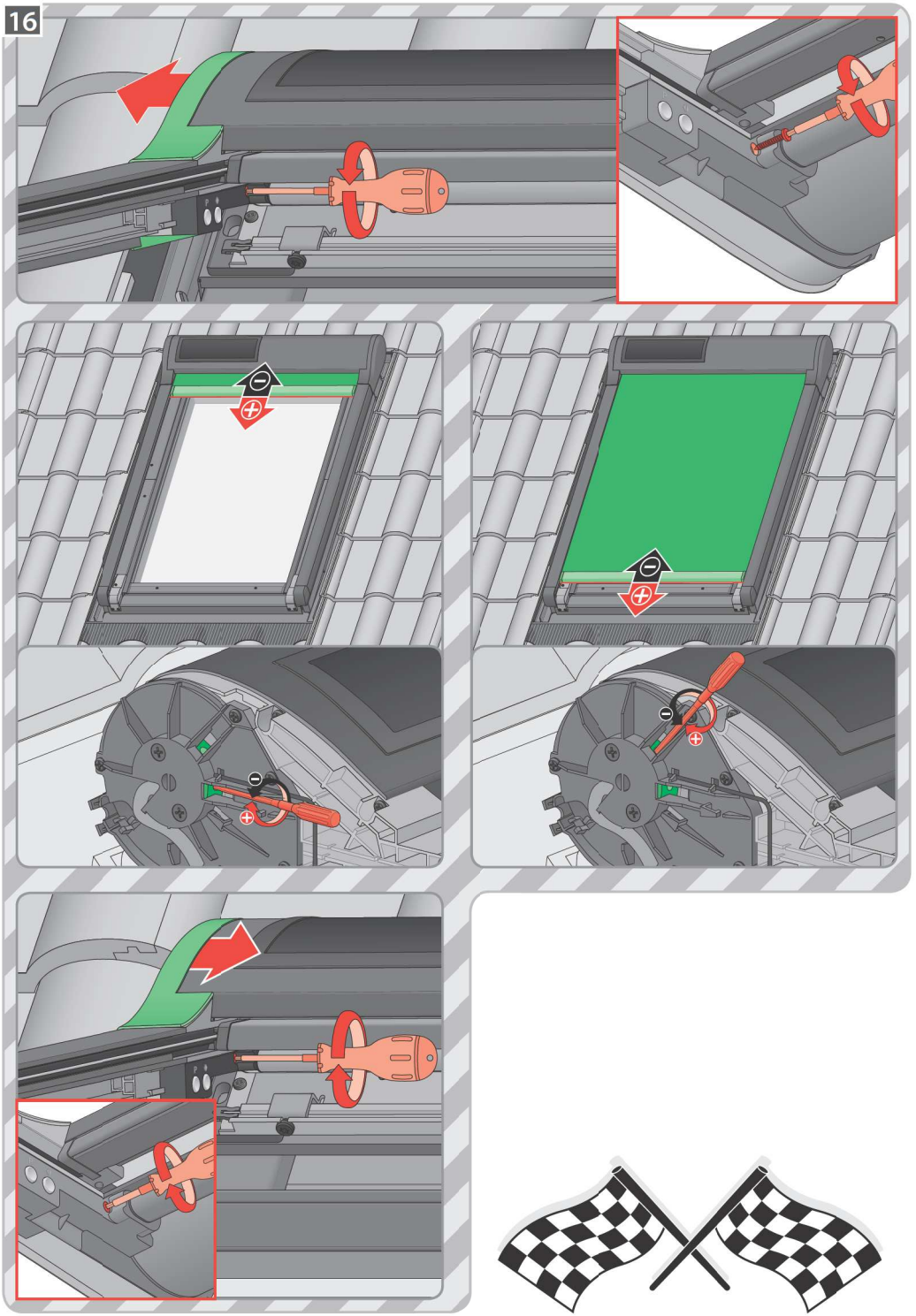

FAKRO

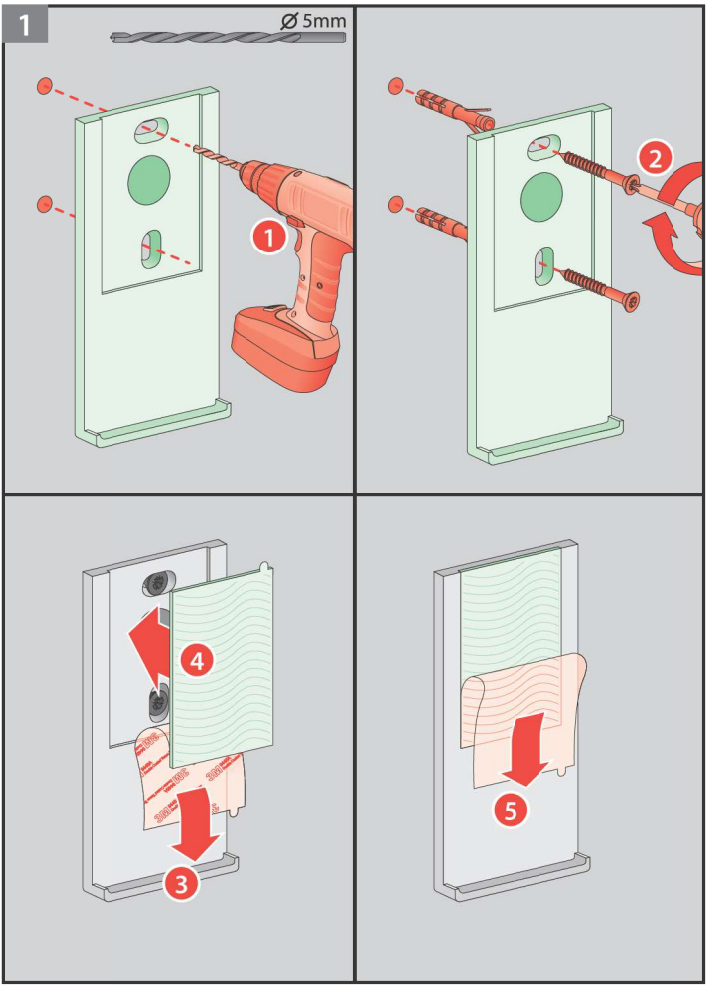
1
Ø 5mm
1
2
3
4
5

2
1
2
3

3a

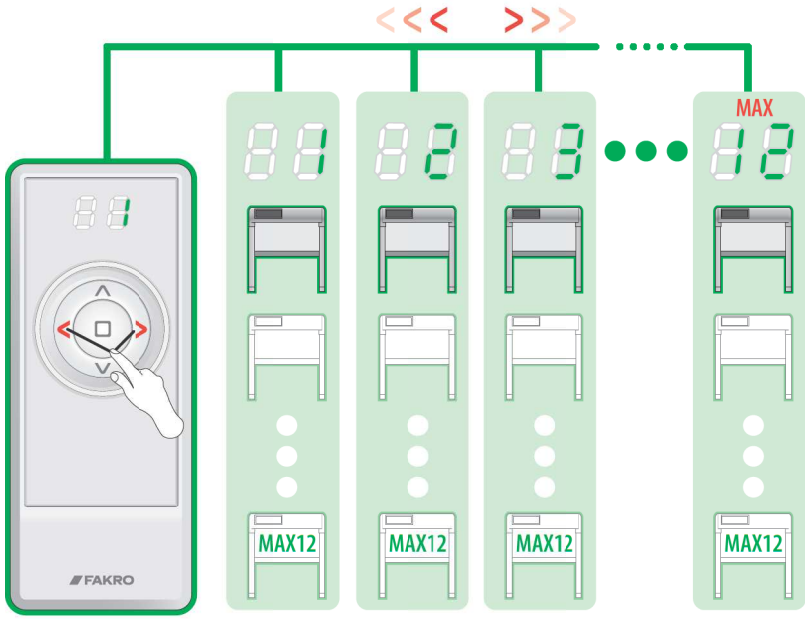

3b

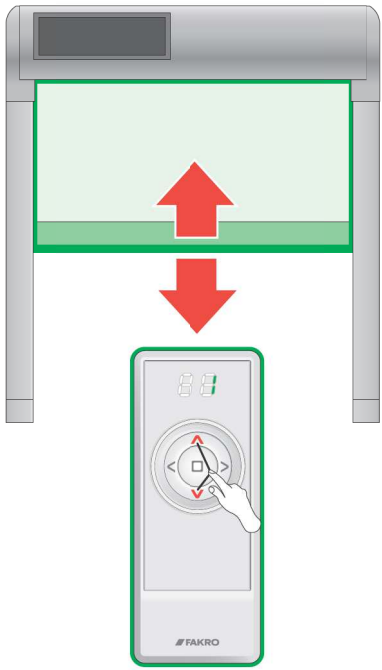

3c

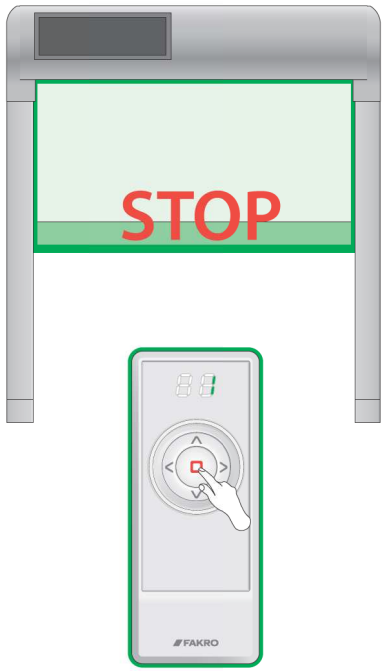

1 FYP-V, FDY-V, PYP-V

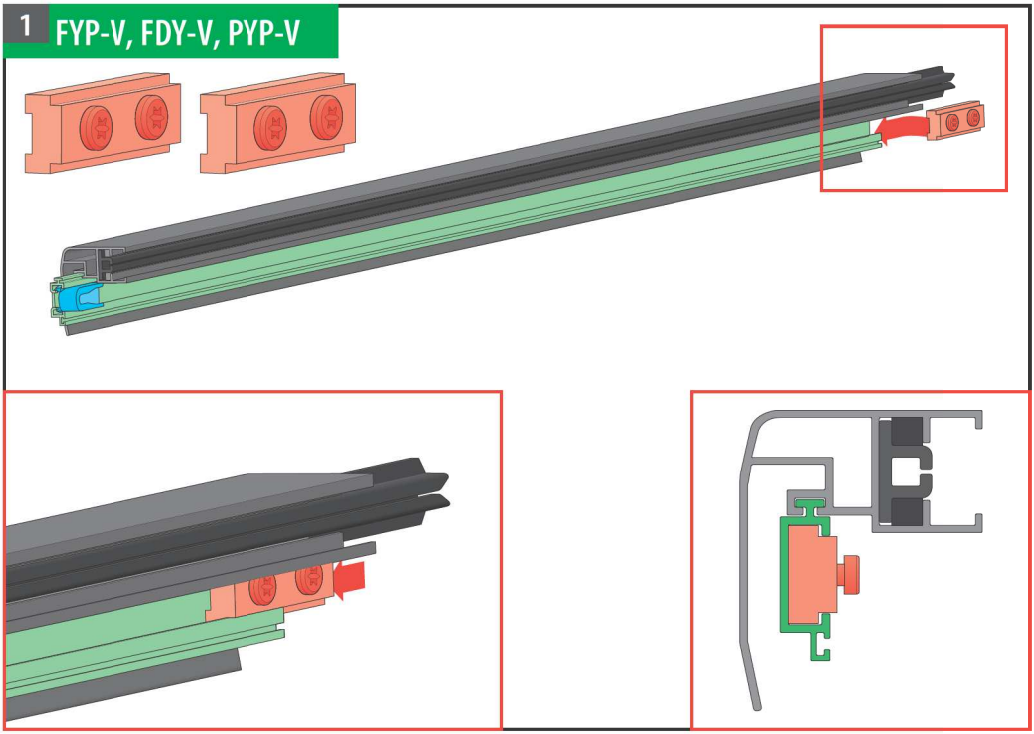

2

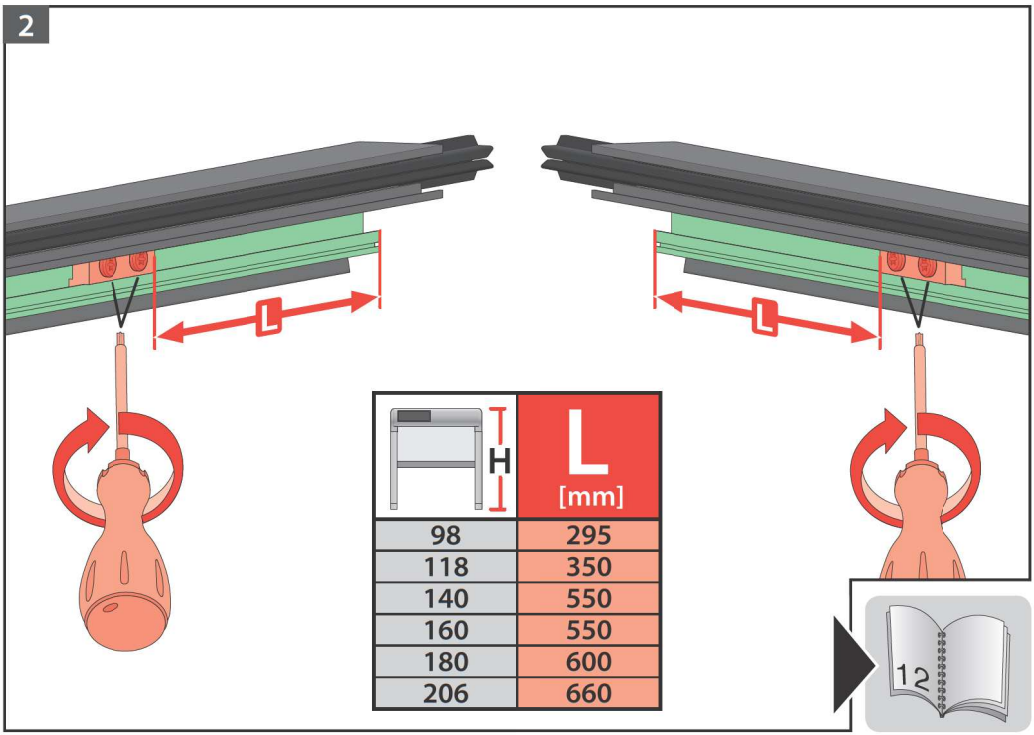

H	L [mm]
98	295
118	350
140	550
160	550
180	600
206	660

PL	Przed montażem należy zapoznać się z treścią instrukcji NC9XR „INSTRUKCJA ORYGINALNA 2/3 Zasady montażu i użytkowania”.
1	Wyjąć zaczep zabezpieczający znajdujący się pod kasetą.
2	Zablokować skrzydło za pomocą zaczepu.
3, 3a, 3b, 3c	Dobrać podstawę montażową w zależności od rodzaju kaptura okna a następnie przykręcić ją za pomocą wkrętów dołączonych do zestawu montażowego markizy.
4	Umieścić kasetę markizy na podstawie montażowej.
5	Przykręcić uchwyty markizy do podstawy montażowej.
6	Sprawdzić rodzaj przetłoczeń pod wkręty w profilach okna (type A lub type B).
7a, 7b	Zamontować uchwyty dolne markizy do profili trapezowych okna.
8*	W przypadku montażu na oknach wysokoosiowych wykonać dodatkowe czynności zgodnie z instrukcją.
8a	Wsunąć narożnik do prowadnicy markizy.
8b	Połączyć zaczep prowadnicy z uchwytem dolnym markizy.
8c	Wsunąć prowadnicę boczną w korpus markizy.
8d	Przykręcić prowadnicę do korpusu.
9	Powtórzyć czynności 8a-8d dla prowadnicy lewej.
10	Zamontować baterię pod kasetą markizy.
11	Umieścić zaczep zabezpieczający pod kasetą.
12	Zamknąć okno po zakończonym montażu.
13	Sterować markizą za pomocą przycisku na sterowniku lub pilota.
14	Nie dopuszczać do nagromadzenia śniegu na markizie w tym celu zaleca się stosowanie urządzeń zapobiegających zsuwaniu się śniegu na markizę.
15	Do zabezpieczenia okna w pozycji „do mycia” używać zaczepu zabezpieczającego.
16	W razie potrzeby przeprowadzić regulację pozycji krańcowych markizy.

EN	Before installation, it is compulsory to read the NC9XR „ORIGINAL INSTRUCTIONS 2/3 Installation and user manual”.
1	Remove the safety catch under the cassette.
2	Lock the sash with the catch.
3, 3a, 3b, 3c	Select the mounting base depending on the window hood type and then fix it using the screws included in the awning installation kit.
4	Place the awning cassette on the mounting base.
5	Screw the awning holders to the mounting base.
6	Check the corrugation type for screws in the window profiles (type A or type B).
7a, 7b	Install the awning bottom holders to the trapezoidal profiles of the window.
8*	For installation on high-axis windows, perform additional steps according to the instructions.
8a	Slide the corner into the awning guide rail.
8b	Connect the guide rail catch with the awning bottom holder.
8c	Slide the side guide rail into the awning casing.
8d	Screw the guide rail to the casing.
9	Repeat steps 8a-8d for the left guide rail.
10	Install the battery under the awning cassette.
11	Place the safety catch under the cassette.
12	Close the window after completed installation process.
13	Operate the awning using the button on the controller or remote control.
14	Do not allow accumulation of snow on the awning. For this purpose it is recommended to use devices preventing snow from sliding onto the awning.
15	Use the safety catch to secure the window in the position for cleaning.
16	If required, adjust the end positions of the awning.

BG	Производителят и Продавач не носят отговорност за неглаване на съответните закони, строителни норми и изисквания за безопасност от потребителя на продукта, архитекта, монтажника или собственика на сграда.
CZ	Výrobce ani prodejce nenesou žádnou odpovědnost za nedodržení příslušných platných zákonů, stavebních předpisů a bezpečnostních požadavků uživatelem výrobku, architektem, montážníkem nebo vlastníkem budovy.
DE	Hersteller und Verkäufer übernehmen keine Haftung für Nichtbeachtung entsprechender Rechts- und Bauvorschriften sowie Sicherheitsanforderungen seitens Produktbenutzers, Architekten, Monteurs oder Gebäudebesitzers.
EE	Tootja ja jaemüüja ei vastuta toote kasutaja, arhitekti, paigaldaja või hoone omaniku poolt kehtivate seaduste, määruste ja ohutusnõuete mittejärgimise eest.
ES	El fabricante y el vendedor no tienen ninguna responsabilidad por el incumplimiento de la ley vigente, normas de construcción y exigencias de seguridad por parte del usuario del producto, arquitecto, instalador o el propietario del edificio.
FR	Le fabricant et le revendeur ne prend aucune responsabilité ce ne pas respecter les lois applicables, les règlements sur les bâtiments et les exigences de sécurité par l'utilisateur du produit, l'architecte, l'installateur ou le propriétaire du bâtiment.
GB	Manufacturer and Seller shall bear no liability for failure to comply with the applicable laws, building codes and safety requirements by the user of the product, architect, fitter or owner of the building.
HU	A Gyártó és a Forgalmazó nem vállal semmiféle felelősséget a vonatkozó törvényi, építőipari és biztonsági előírások termékfelhasználó, építész, beépítőmester vagy épülettulajdonos általi be nem tartásáért.
IT	Il Produttore e il Rivenditore non potranno essere ritenuti responsabili per il mancato rispetto, da parte dell'utente del prodotto, del progettista, dell'installatore o del proprietario dell'edificio, delle leggi vigenti, nonchè dei regolamenti edilizi e di quelli relativi alla sicurezza.
LT	Ražotajs un mazumtirgotajs neuzņemas atbildību par likumu, noteikumu un drošības prasību neievērošanu no produkta lietotāja, arhitekta, uzstādītāja vai ēkas īpašnieka puses.
LV	Ražotājs un pārdevējs neprisīma jokiso atsakomybes už tai, kad gaminio naudotojas, architektas, montuotojas ar pastato savininkas nesilaiko galiojančiu įstatymu, taisyklių ir saugos reikalavimu.
NL	De fabrikant en verkoper zijn niet aansprakelijk voor gevolgen bij het niet opvolgen van toepasselijke wetten, bouwbesluiten en veiligheidsvoorschriften door de gebruiker van het product, de architect, de installateur of de eigenaar van het gebouw.
PL	Producent i Sprzedawca nie ponosi żadnej odpowiedzialności za nieprzestrzeganie stosownych przepisów prawa, przepisów budowlanych i wymogów bezpieczeństwa przez użytkownika produktu, architekta, montażystę lub właściciela budynku.
PT	O fabricante e o vendedor não term nenhuma responsabilidade pelo o não cumprimento da lei, códigos de construção e as exigências de segurança por parte do usuário do produto, arquiteto, instalador ou proprietário do edifício.
RO	Nici producătorul, nici distribuitorul nu îşi vor asuma nicium fel de răspundere pentru nerespectarea legilor la vigoare, a legilor din domeniul construcţiilor sau a măsurilor de siguranţă impuse utilizatorilor produsului, arhitecţilor, montatorilor sau proprietarilor clădirii.
RU	В случае несоблюдения архитектором, монтажником или владельцем здания строительных правил и норм безопасности ответственность с производителя и продавца снимается.
SK	Výrobca a predajca nenesú žiadnu zodpovednosť za nedodržanie príslušných ustanovení zákona, stavebných predpisov a bezpečnostných požiadaviek užívateľom výrobku, architektom, montérom alebo majiteľom objektu.a