ORIGINALANLEITUNG 2/3 Montage- und Nutzungsregeln
ORIGINAL INSTRUCTIONS 2/3 Installation and user manual
EREDETI HASZNÁLATI ÚTMUTATÓ 2/3 Felszerelési és használati előírások
INSTRUKCJA ORYGINALNA 2/3 Zasady montażu i użytkowania

FAKRO®

AMZ WiFi BleBox

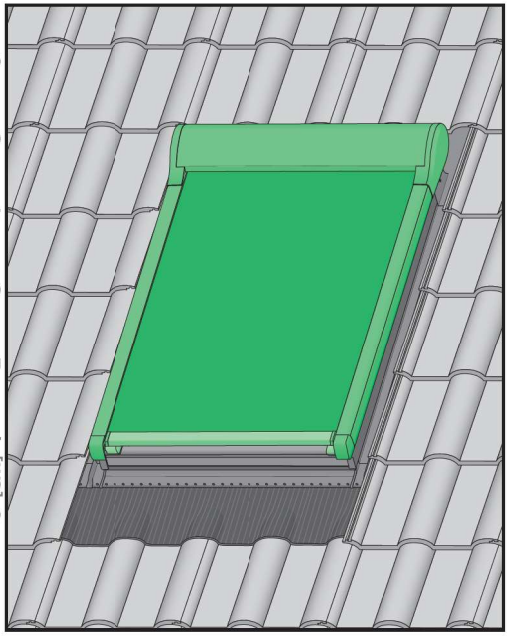

EN	Before installation, it is compulsory to read the NC9LX „ORIGINAL INSTRUCTIONS 2/3 Installation and user manual".
1	Remove the safety catch under the cassette.
2	Lock the sash with the catch.
3, 3a, 3b, 3c	Select the mounting base depending on the window hood type and then fix it using the screws included in the awning installation kit.
4	Check whether the window is equipped with an opening for the power cable for the accessory.
5	Make an opening in the hood and then place a rubber cable penetration.
6	Slide the power cable into the opening.

ANDROID
iOS
wBox

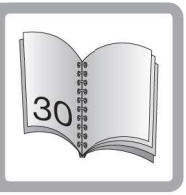

NC 9LX_AMZ WiFi BleBox_23.10.12_FAKRO_KB3352

PZ2
Ø10mm

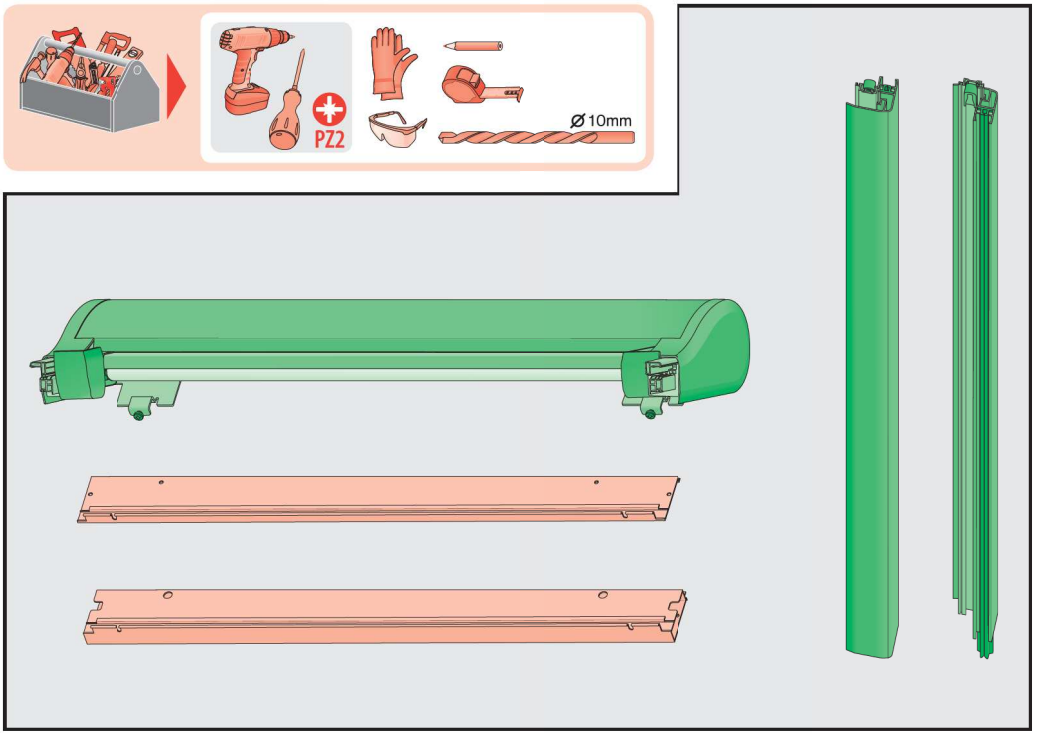

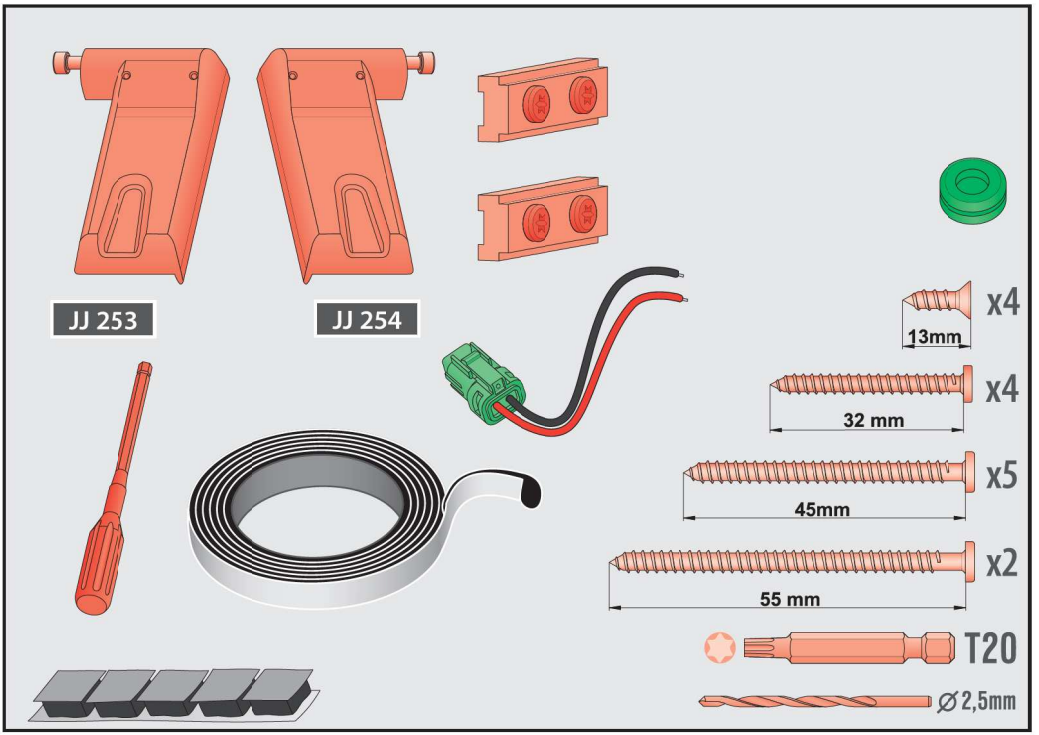
JJ 253
JJ 254
x4
13mm
x4
32 mm
x5
45mm
x2
55 mm
T20
Ø2,5mm

1 FTP-V, FTU-V, FTW-V, FPP-V, FTS, FTS-V, FTT, PTP-V, PPP-V, PTP

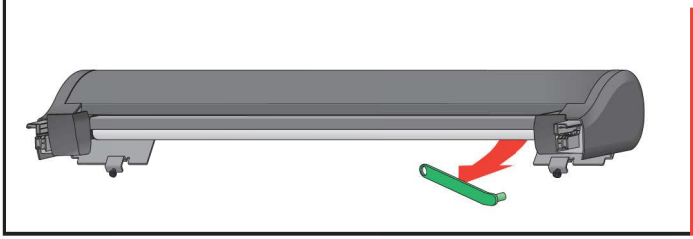

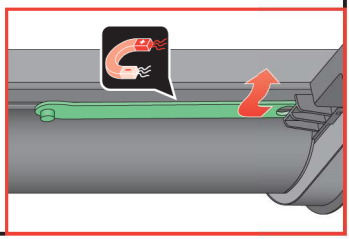

1* FYP-V, FDY-V, PYP-V

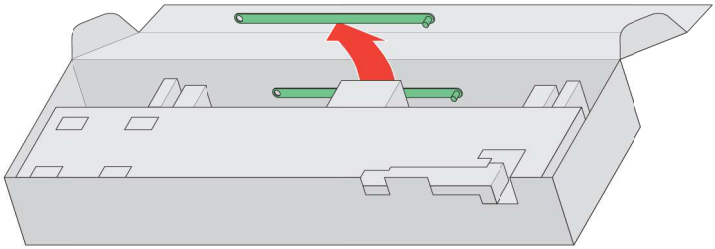

2

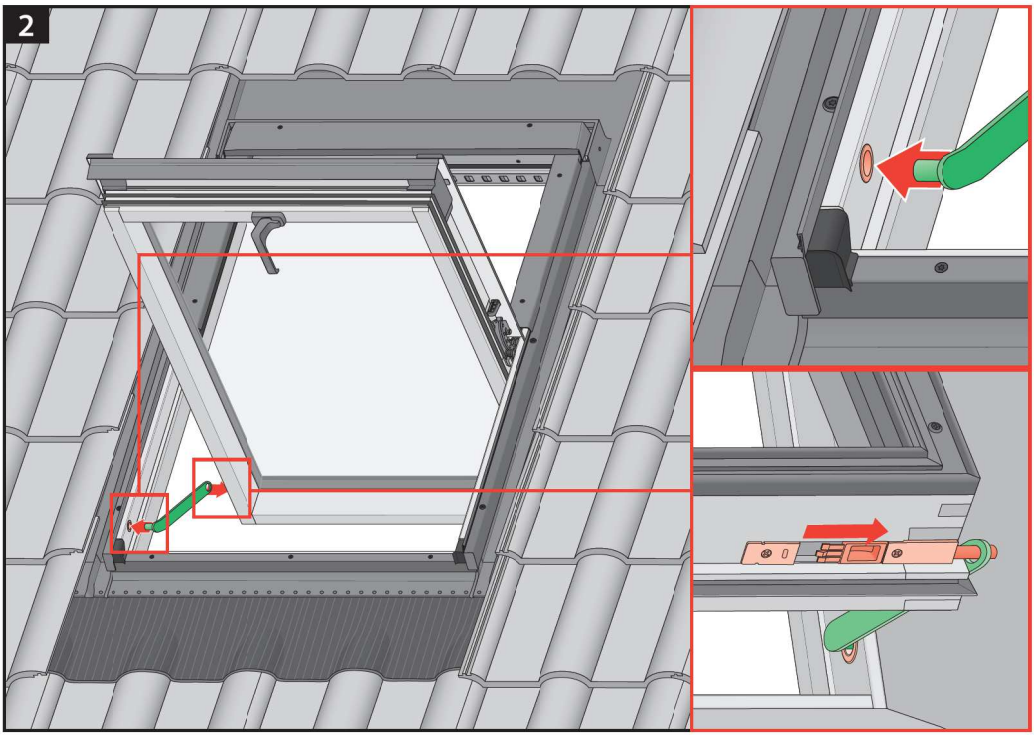

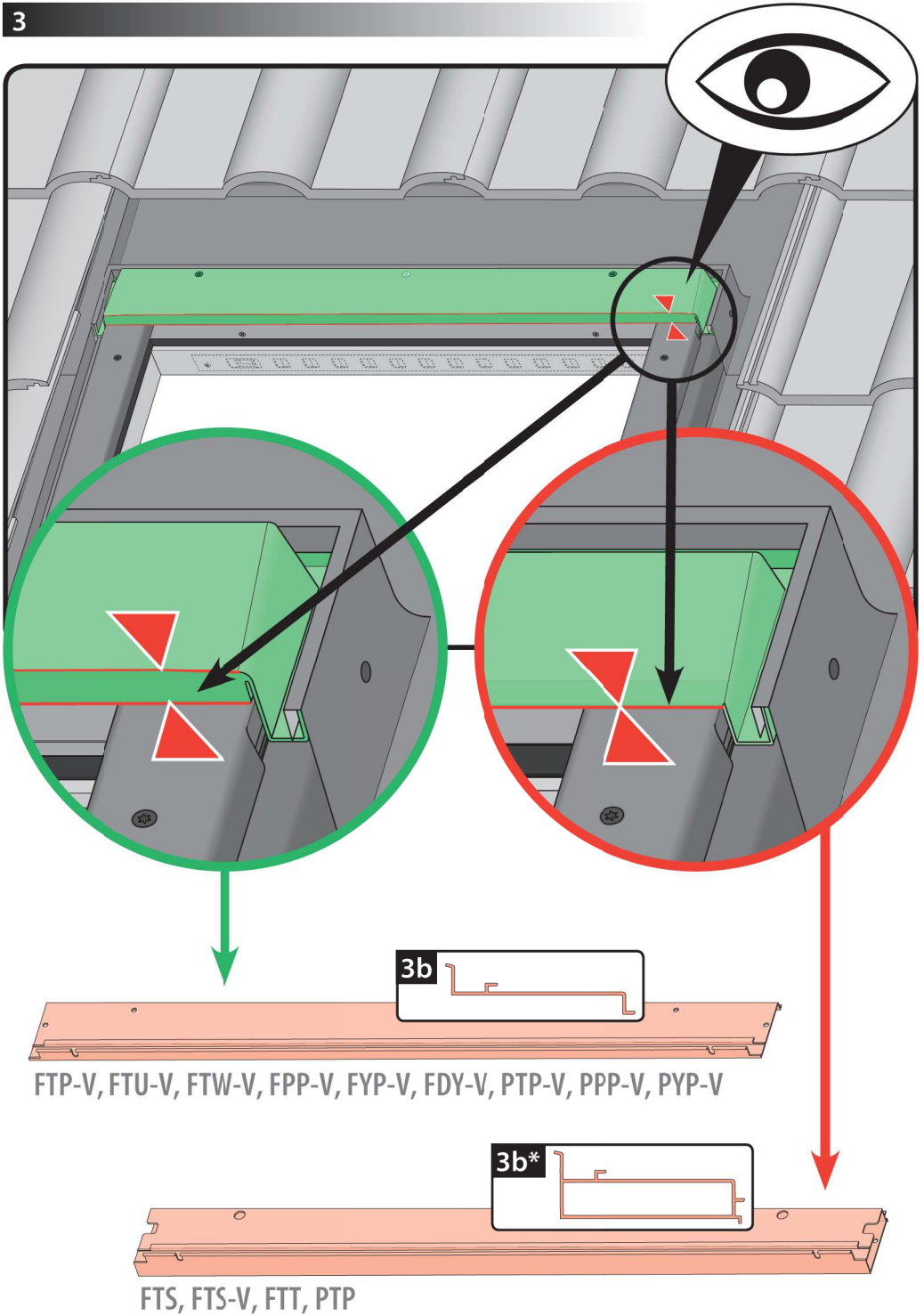
3b
FTP-V, FTU-V, FTW-V, FPP-V, FYP-V, FDY-V, PTP-V, PPP-V, PYP-V
3b*
FTS, FTS-V, FTT, PTP

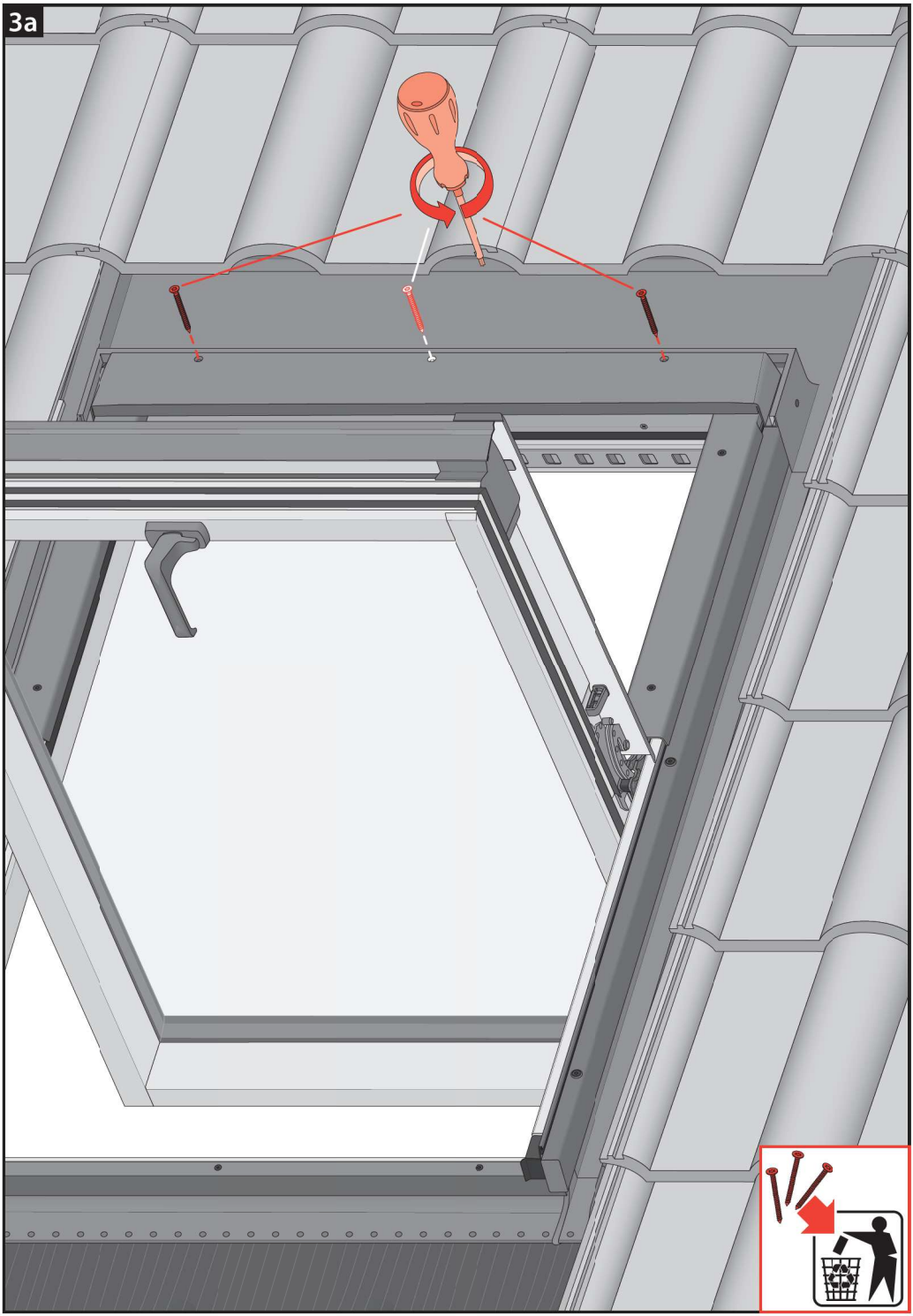
3a

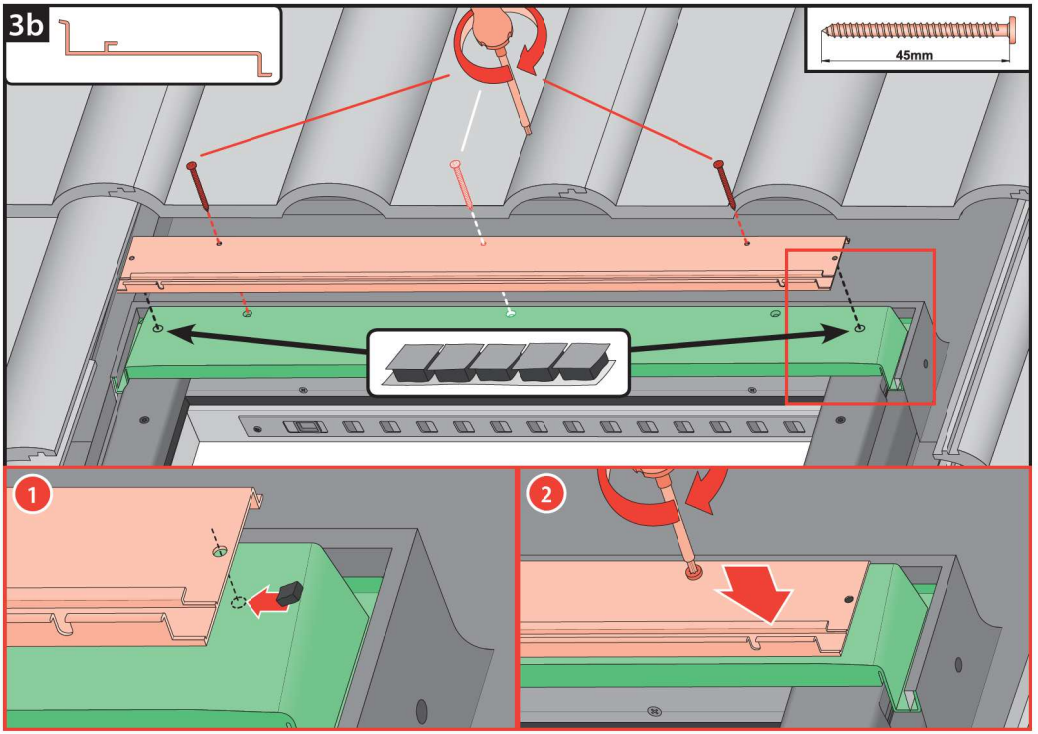
3b
45mm
1
2

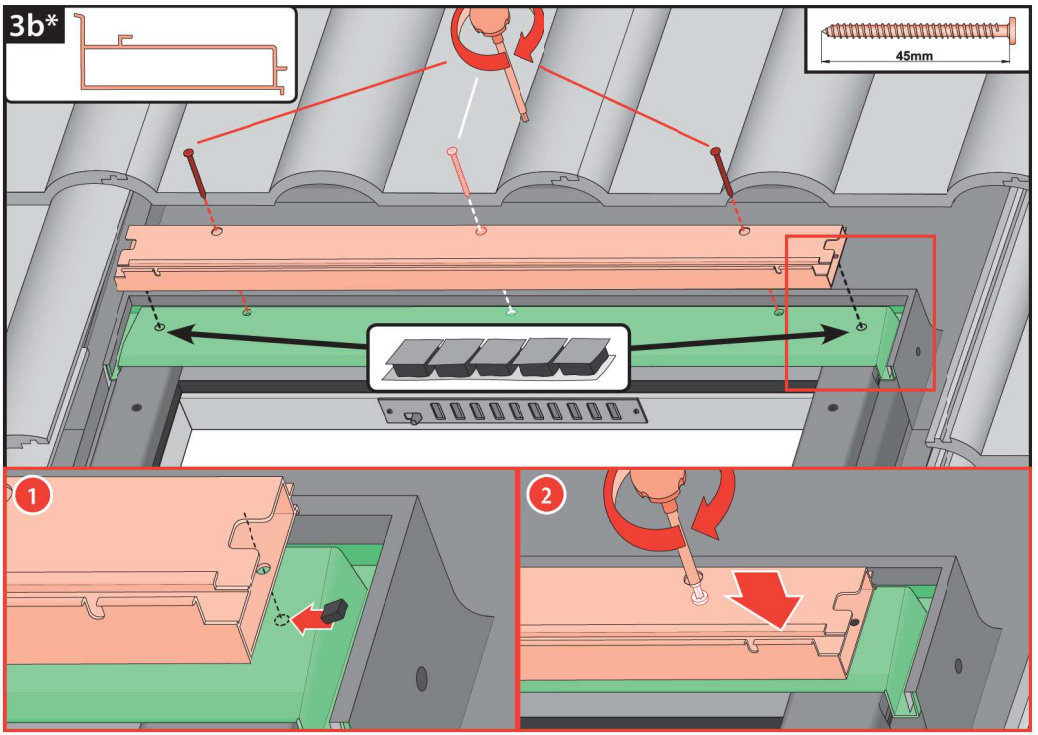
3b*
45mm
1
2

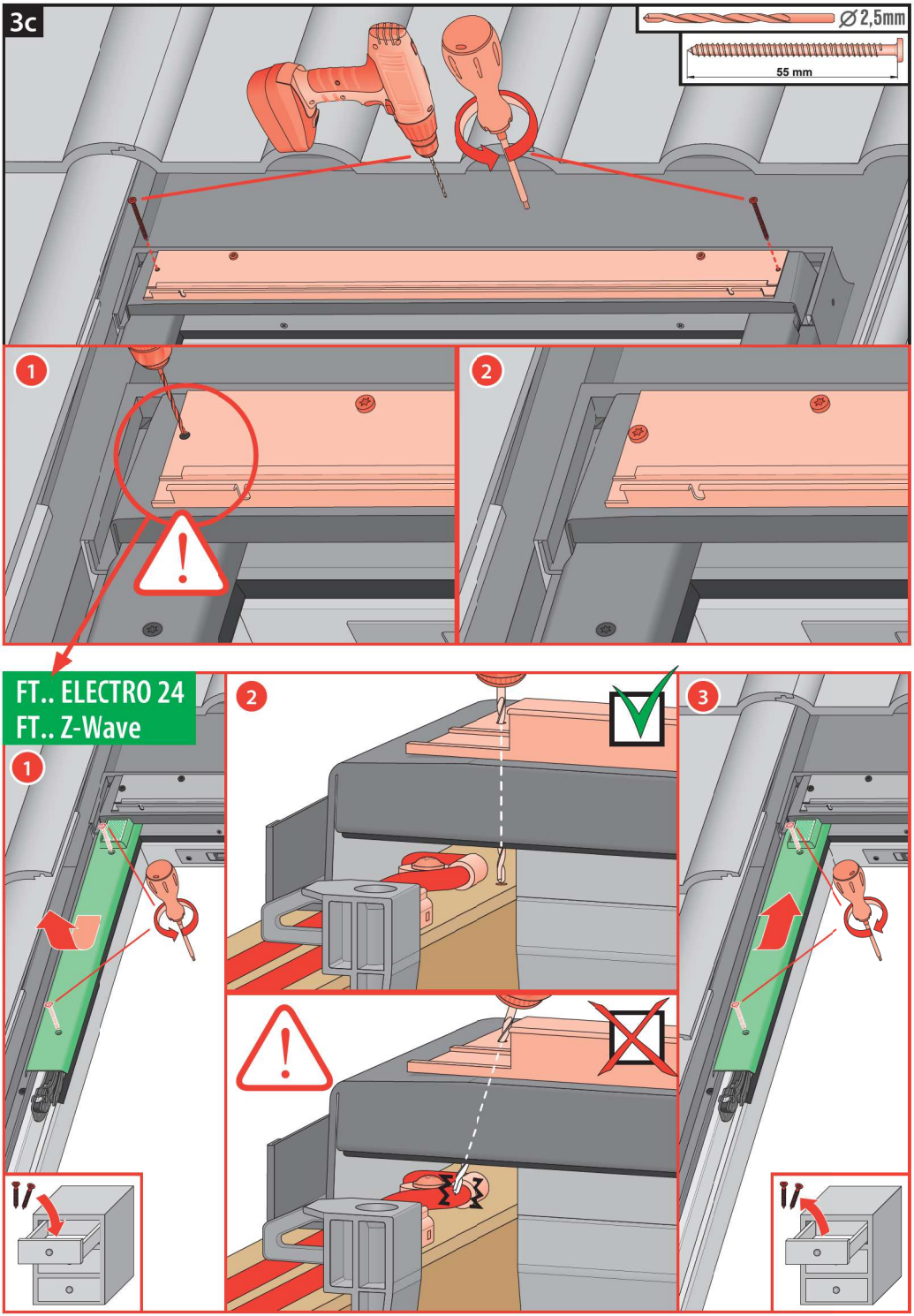
3c
Ø 2,5mm
55 mm
1
2
FT.. ELECTRO 24
FT.. Z-Wave
1
2
3

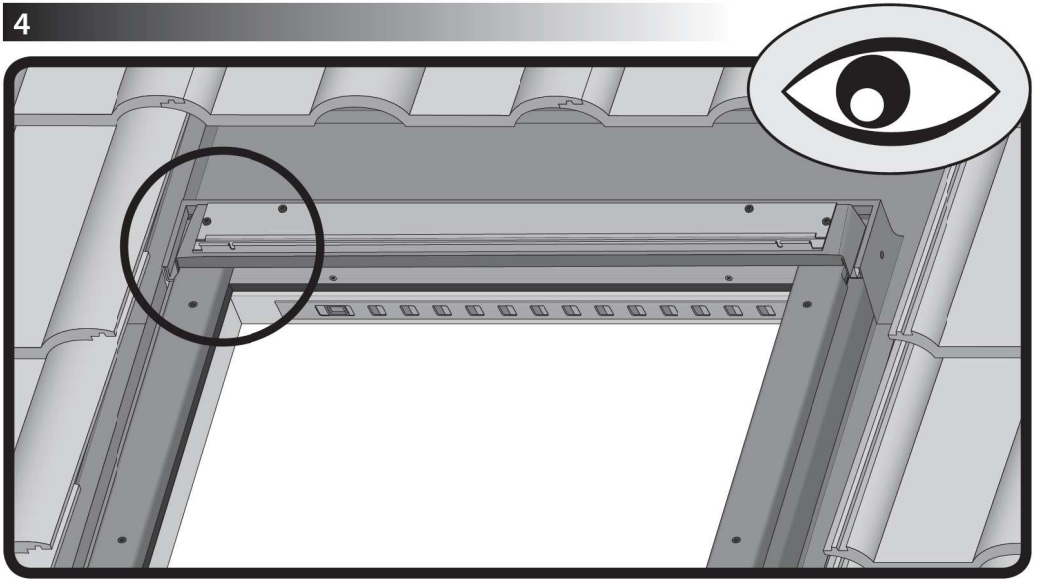

type A

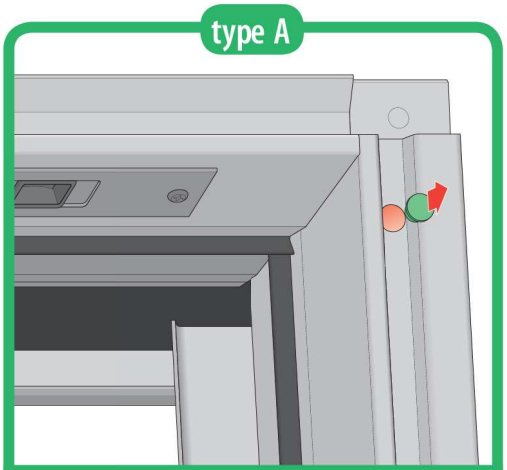

FTS, FTS-V, FTP, FTP-V, FYP, FYP-V
FTT, FDY-V, FPP preSelect 2
PTP, PTP-V, PYP, PYP-V

typeB

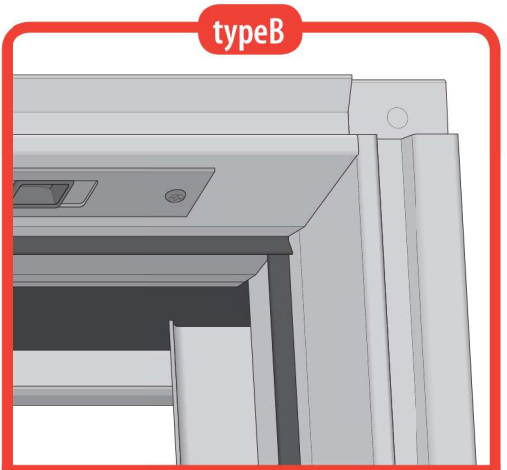

FTS, FTS-V, FTP, FTP-V, FYP, FYP-V
FTT, FDY-V, FPP preSelect
PTP, PTP-V, PYP, PYP-V

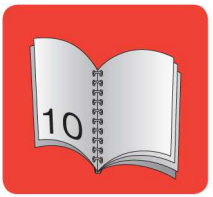

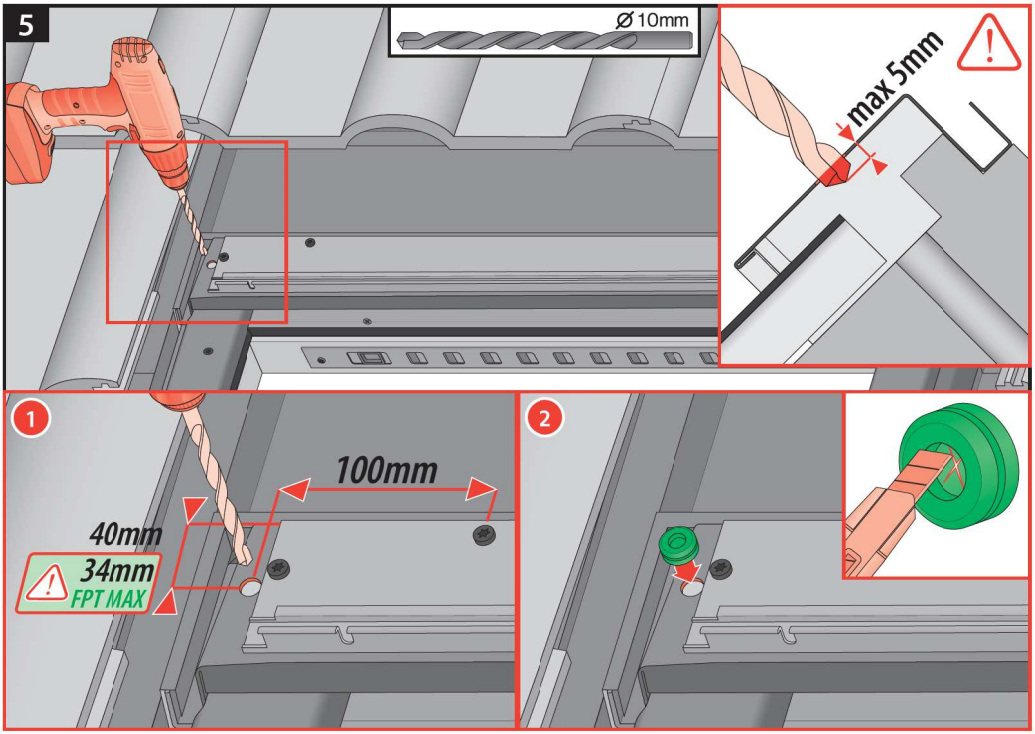
5
Ø 10mm
max 5mm
1
100mm
40mm
34mm
FPT MAX
2

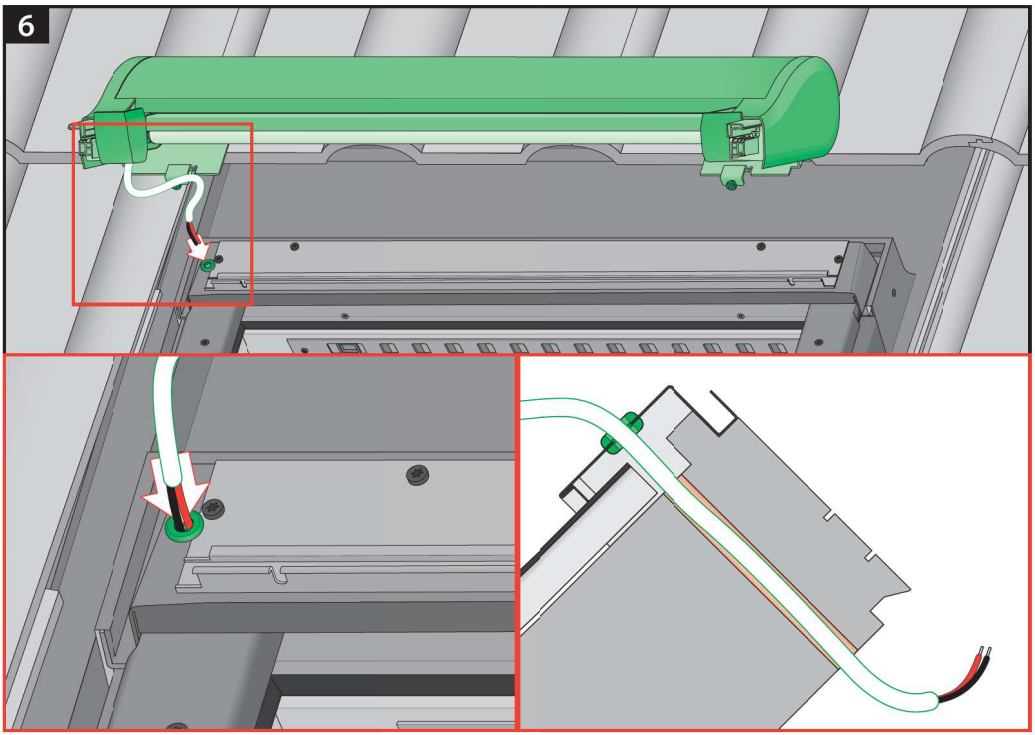
6

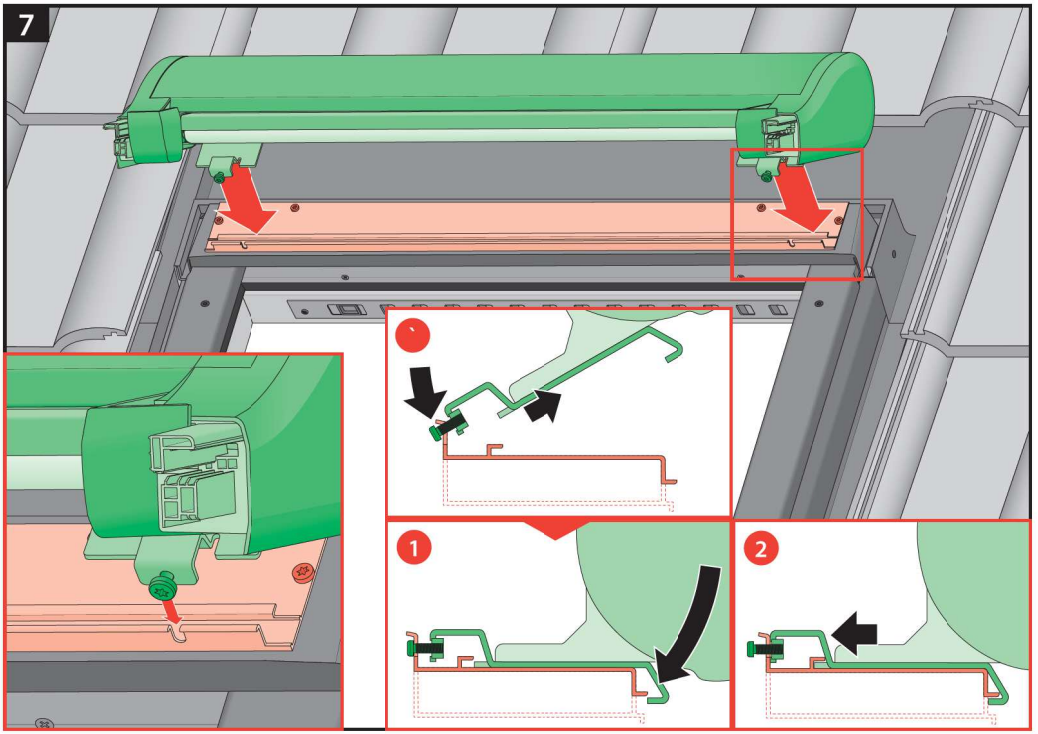
7
1
2

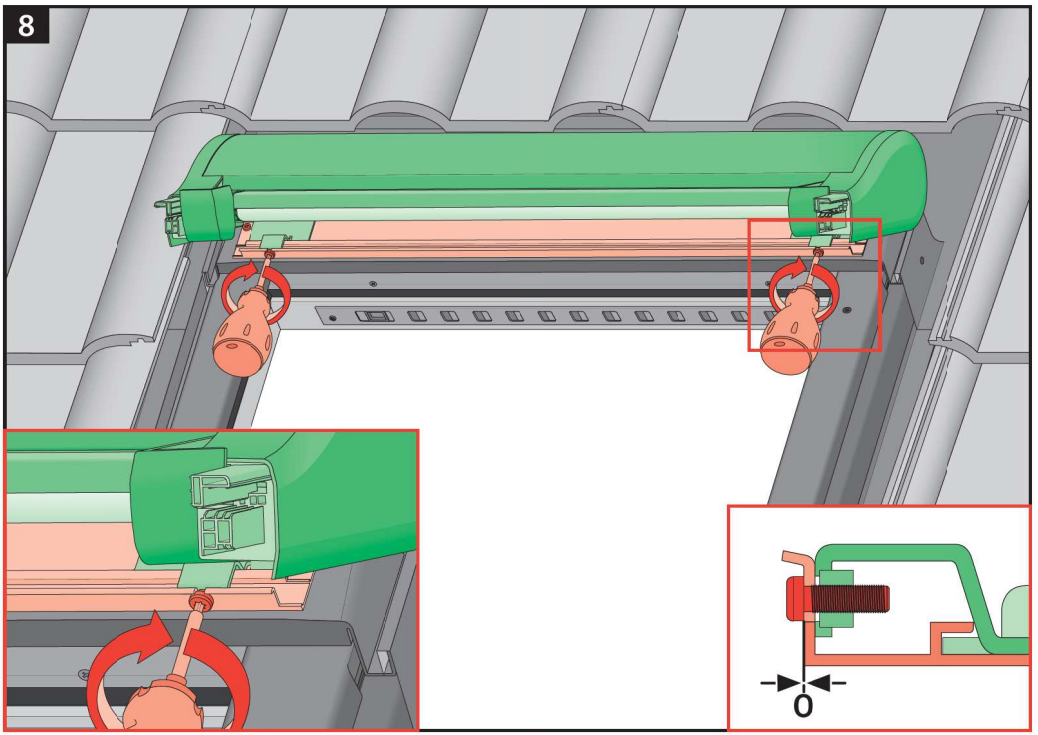
8
0

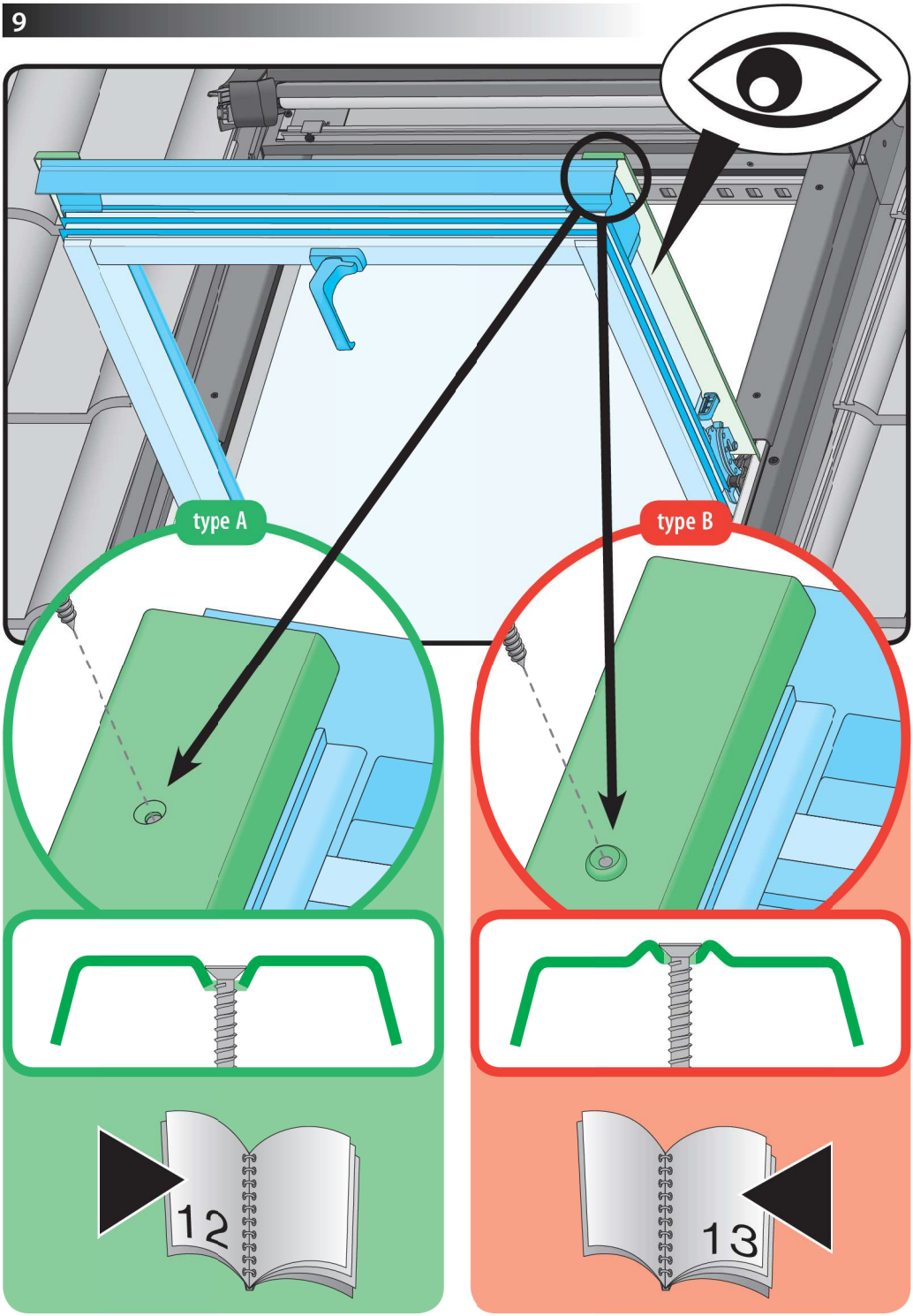
type A
type B
12
13

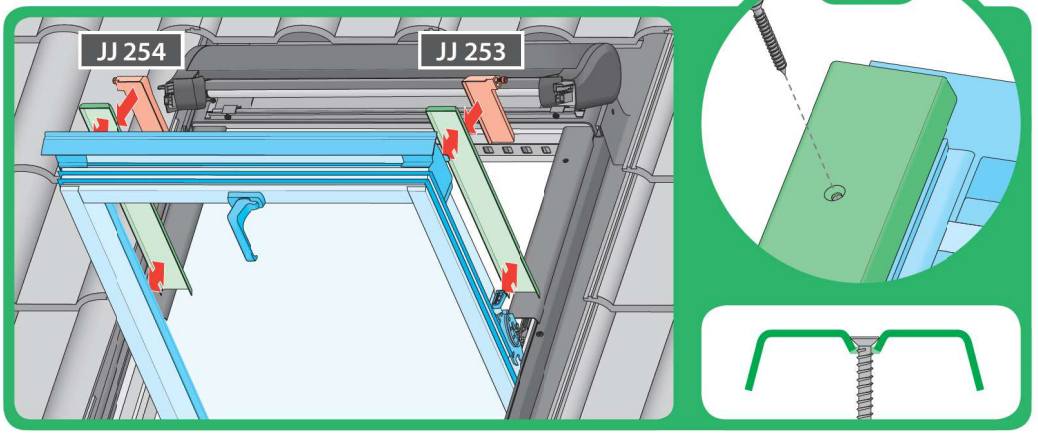
JJ 254
JJ 253
type A

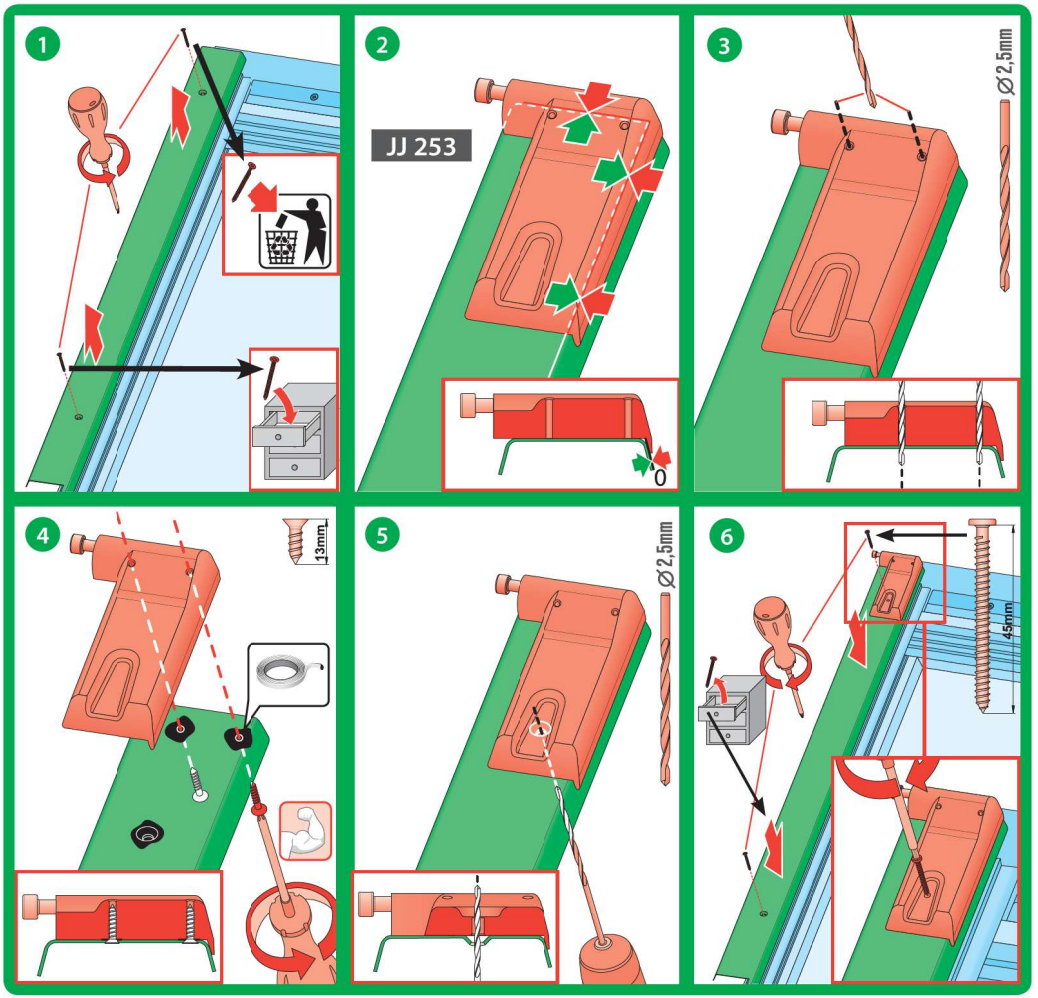
1
2
JJ 253
0
3
Ø 2,5mm
4
13mm
5
Ø 2,5mm
6
45mm

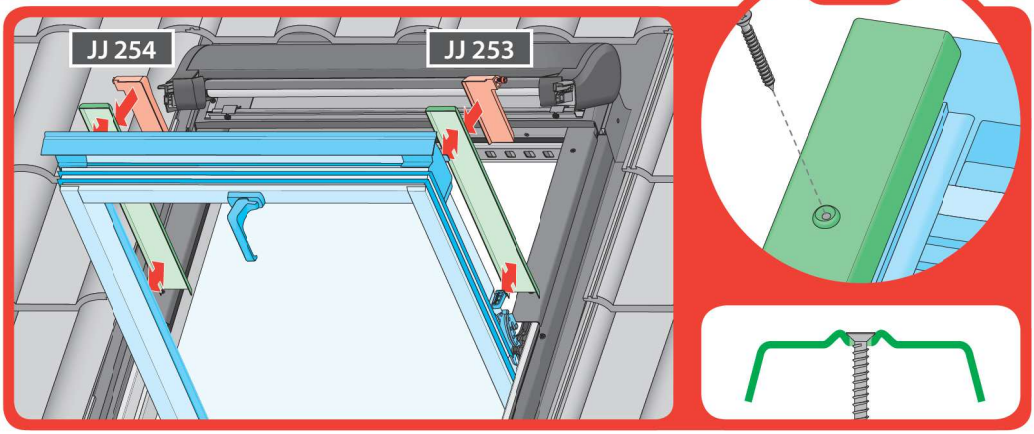
JJ 254
JJ 253
type B

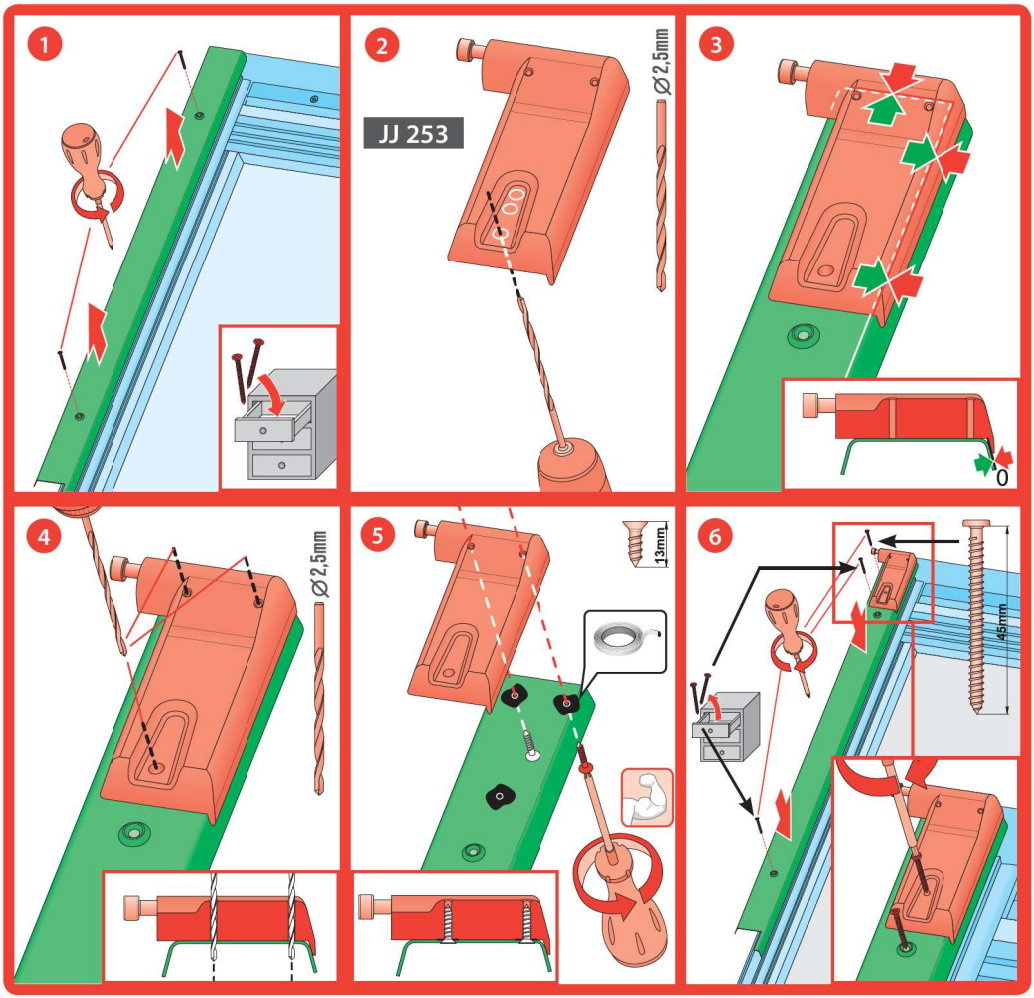
1
2
JJ 253
Ø2,5mm
3
0
4
Ø2,5mm
5
13mm
6
45mm

11*

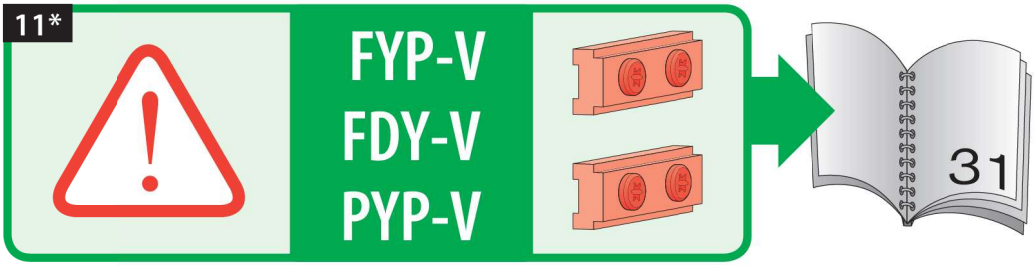

11a

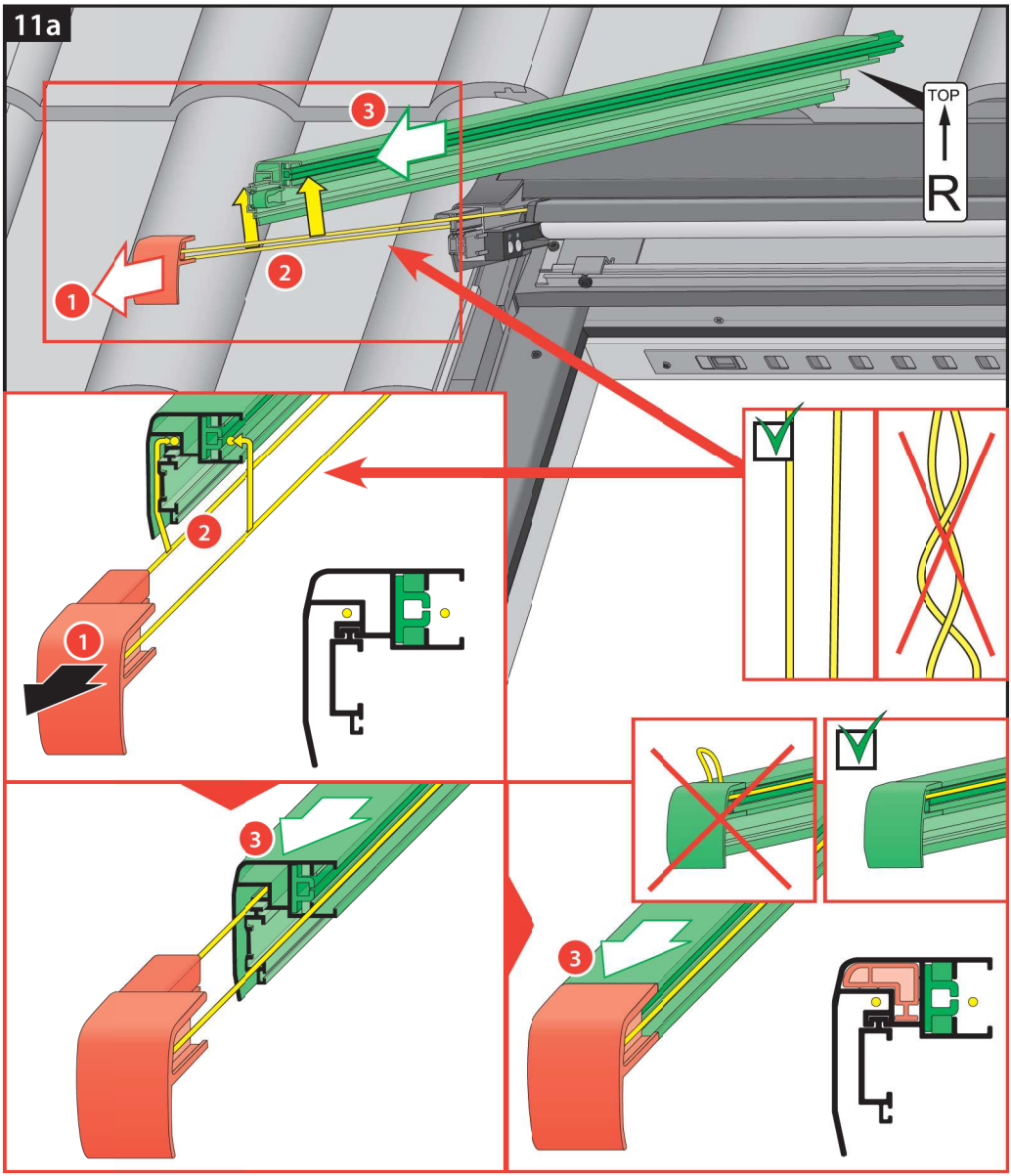

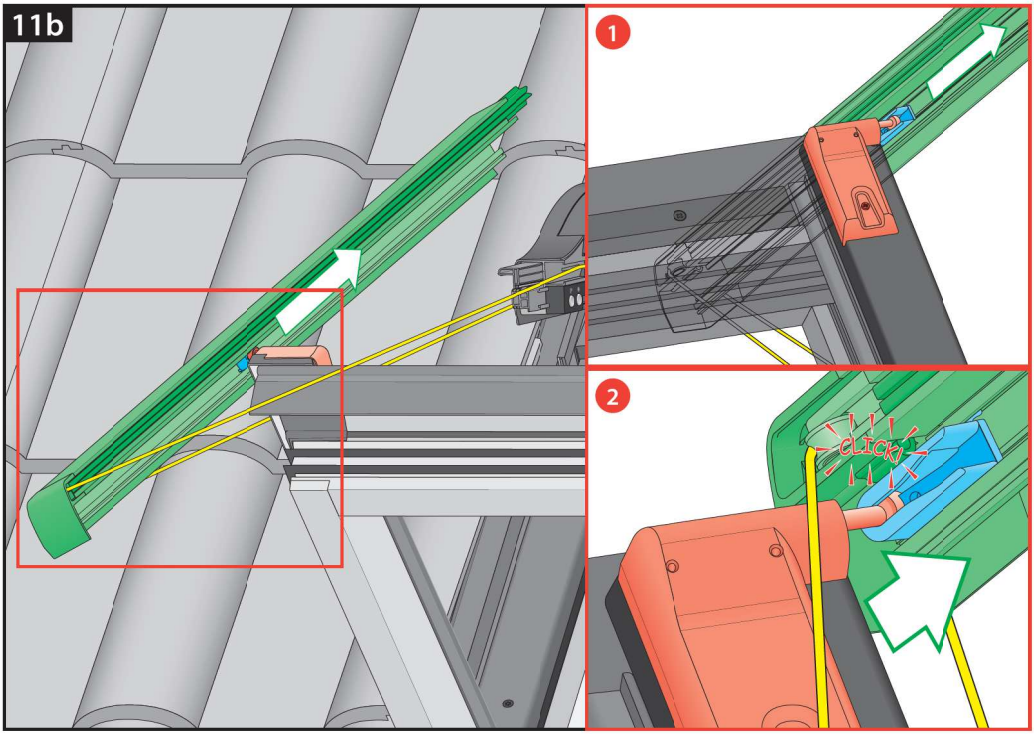
11b
1
2
CLICK!

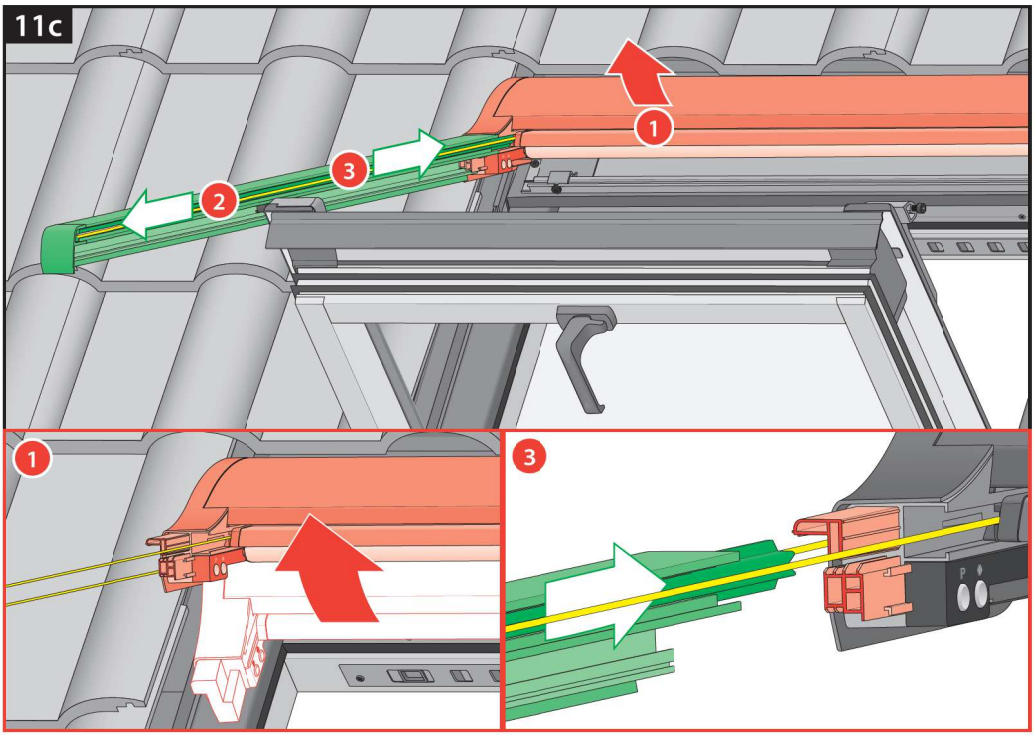
11c
1
2
3
1
3

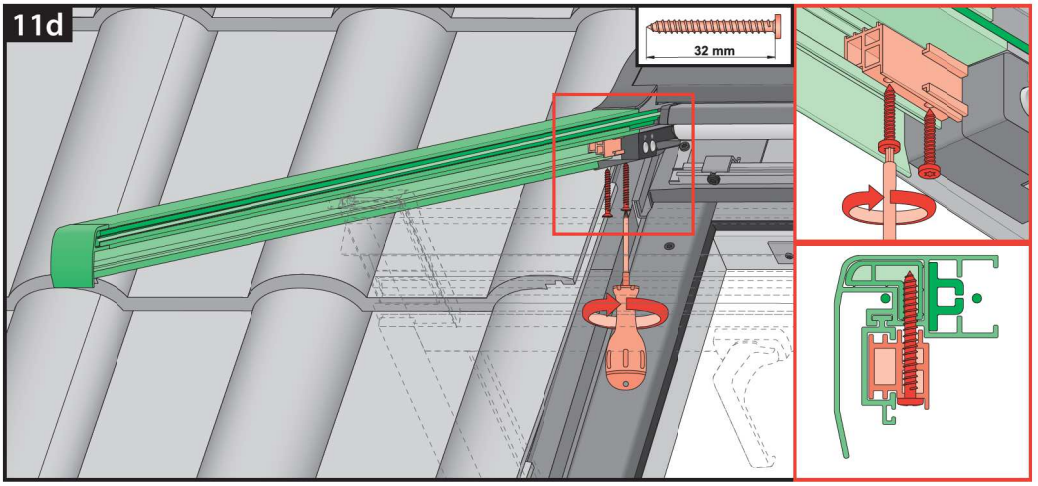
11d
32 mm

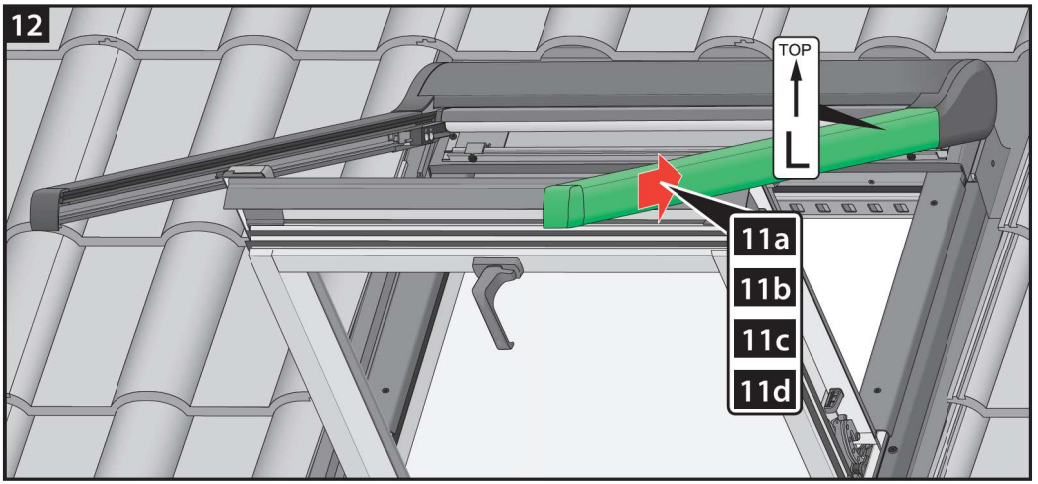
12
TOP
11a
11b
11c
11d

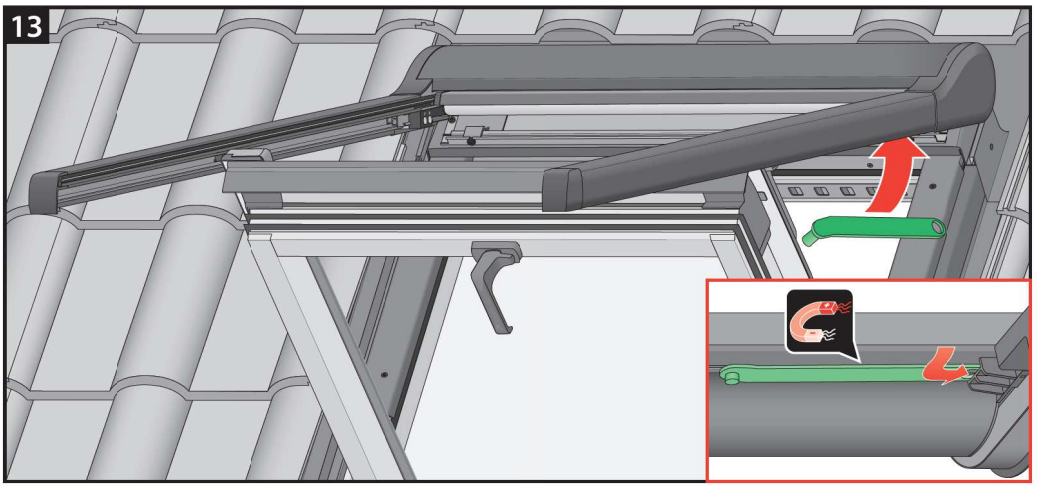
13

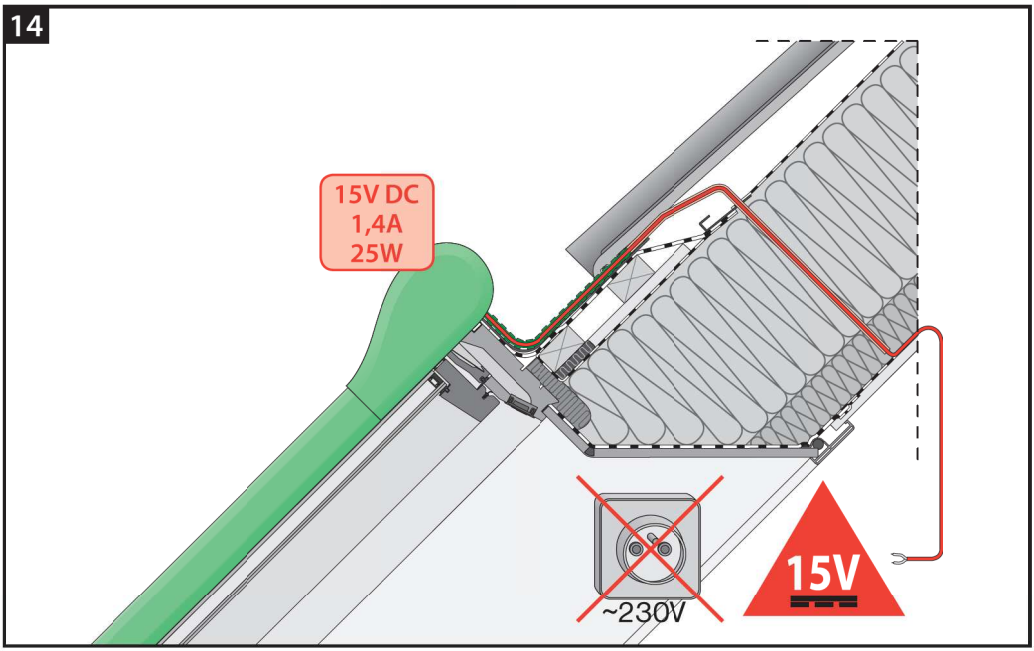
14
15V DC
1,4A
25W
~230V
15V

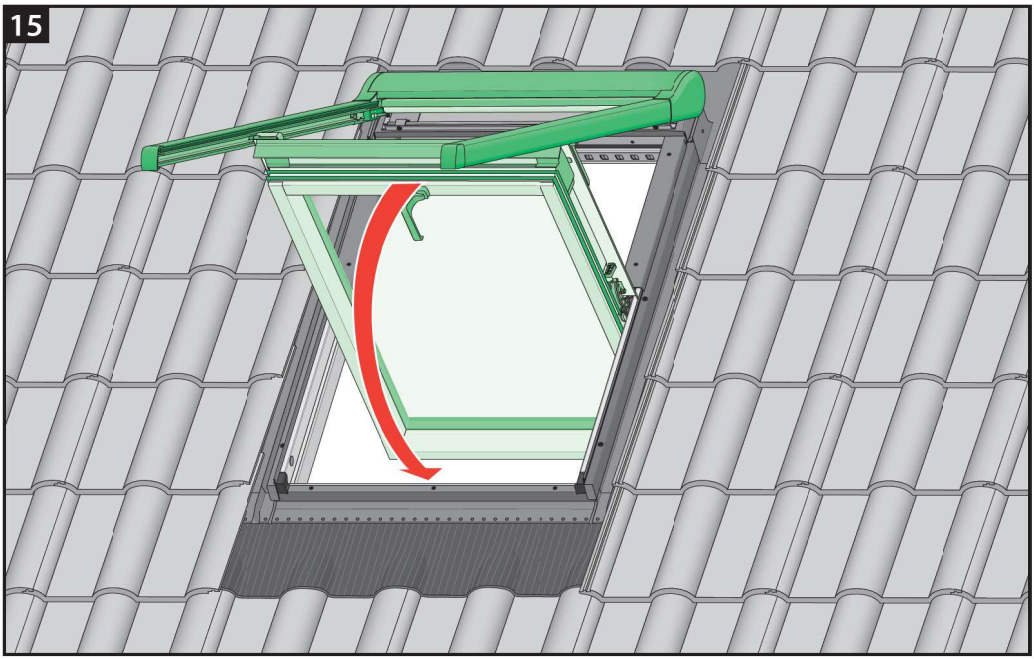
15

16

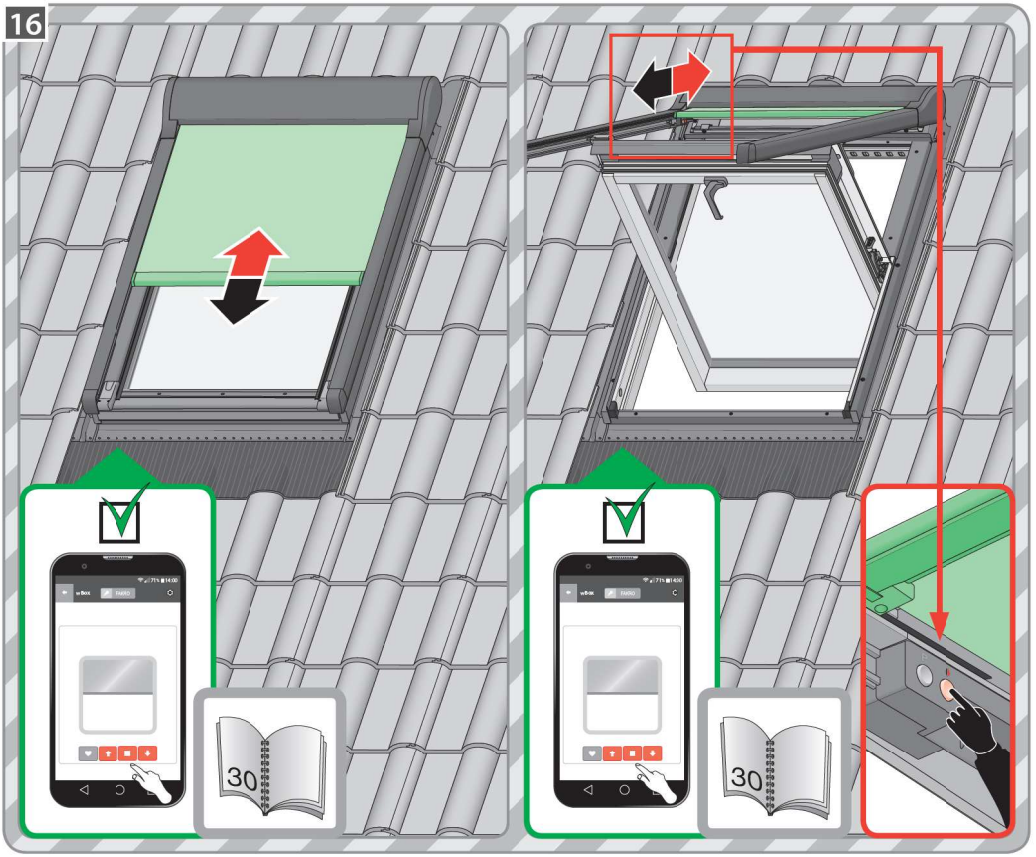

17

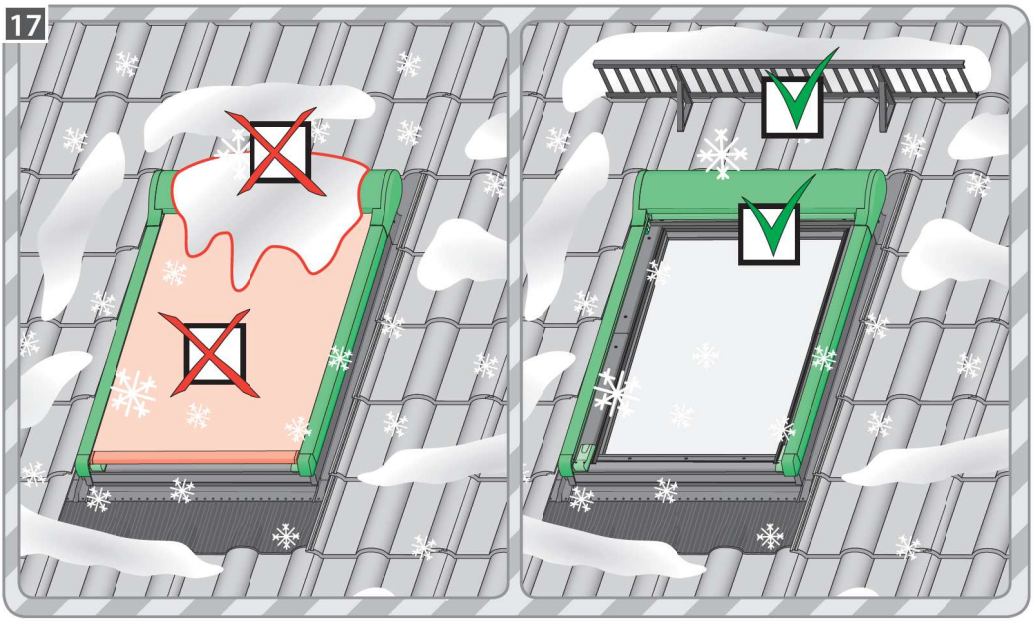

18

FTP-V, FTU-V, FTW-V, FPP-V, FTS, FTS-V, FTT, PTP-V, PPP-V, PYP-V, PTP

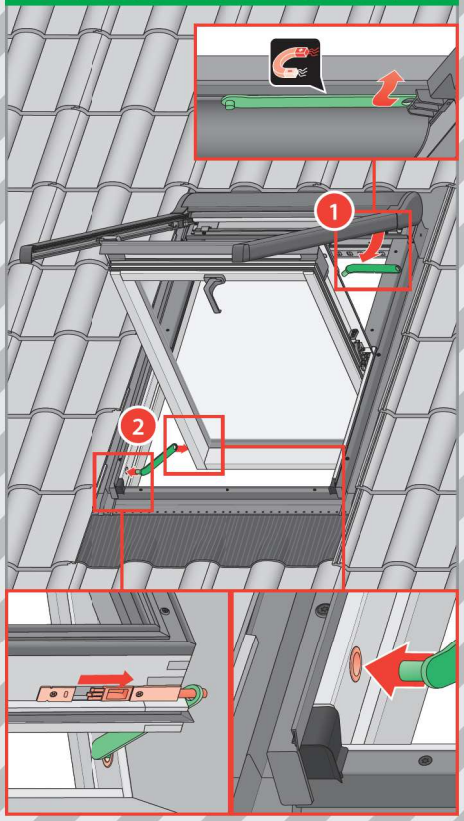

FYP-V, FDY-V, PYP-V

19

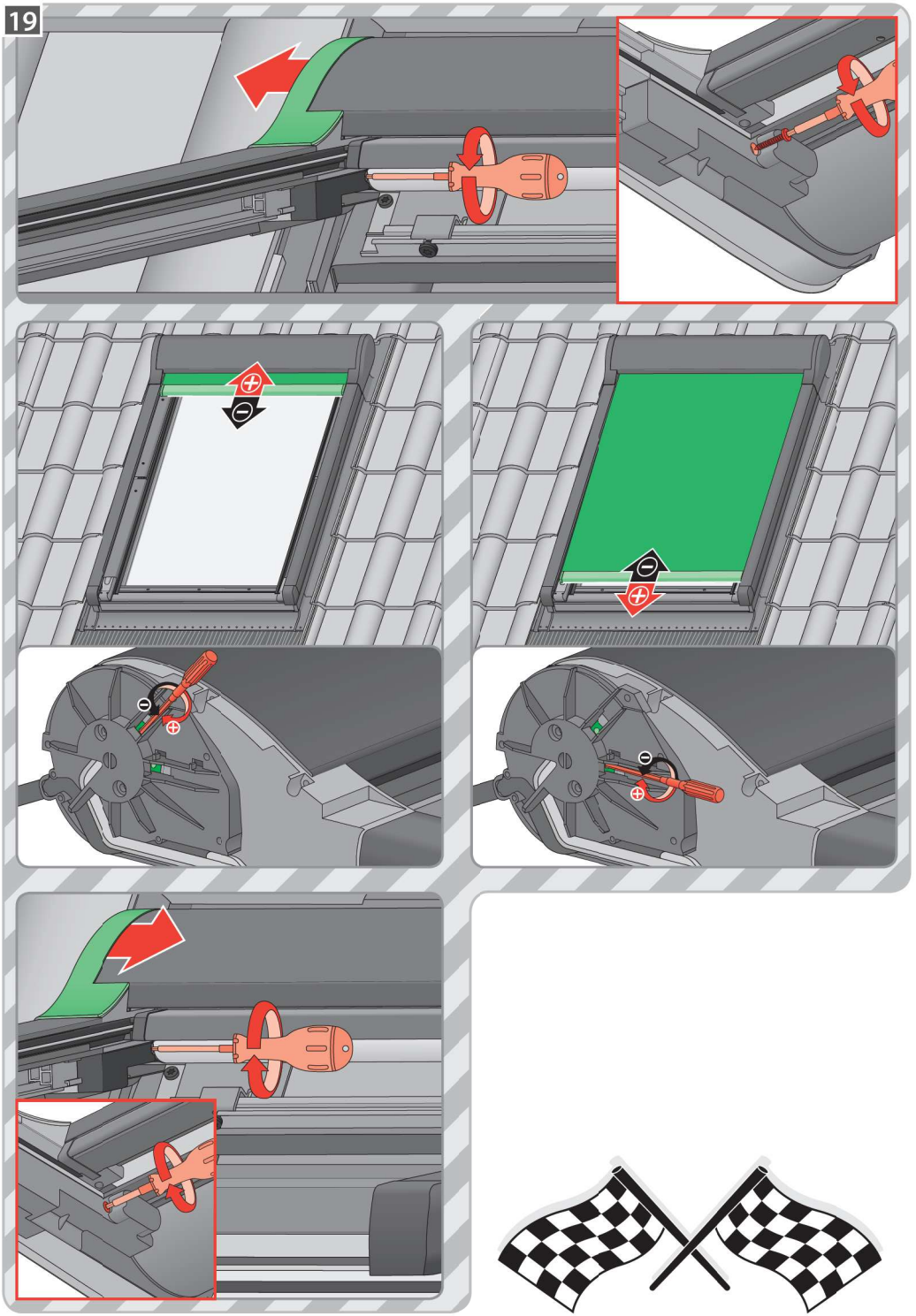

FTP-V WiFi

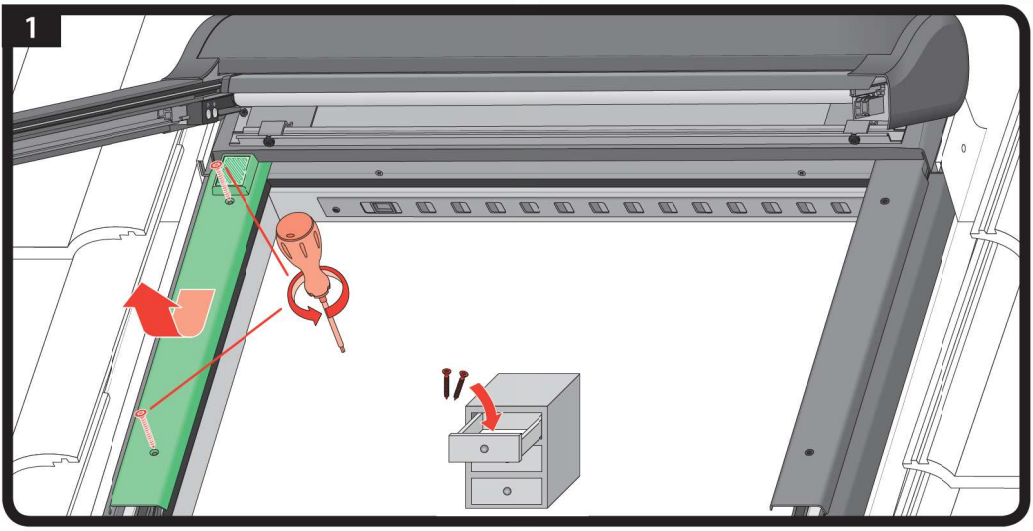

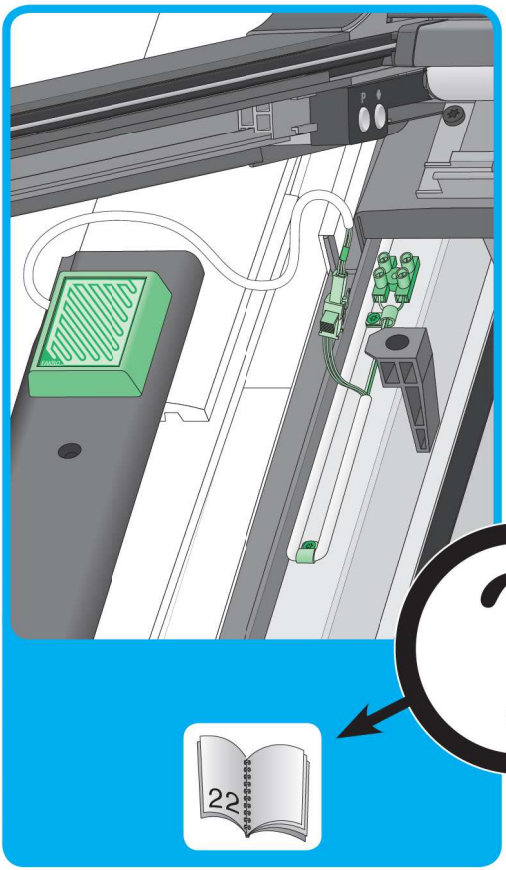

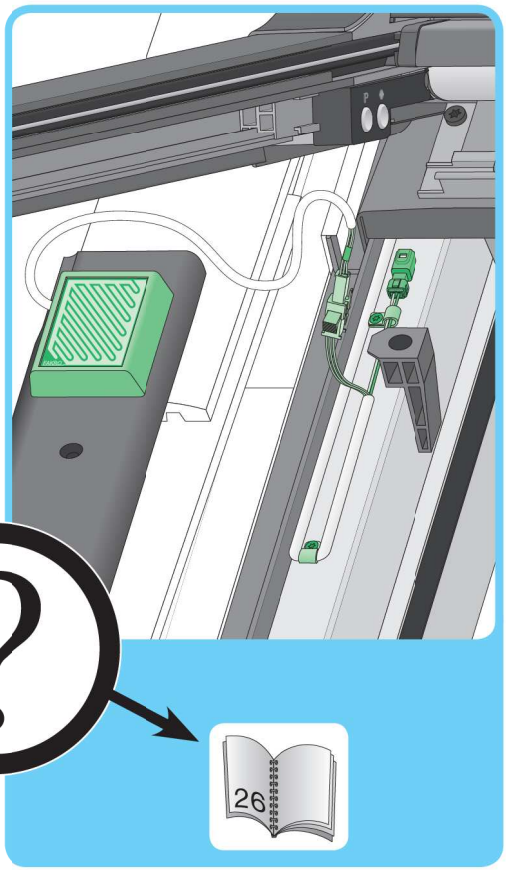

2

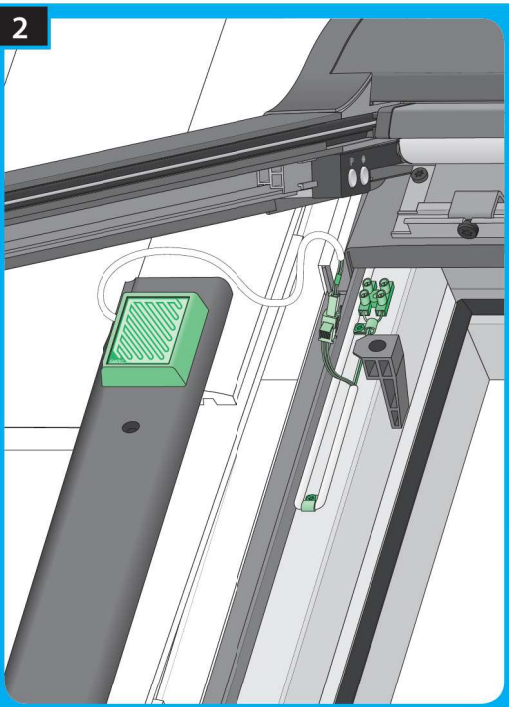

1

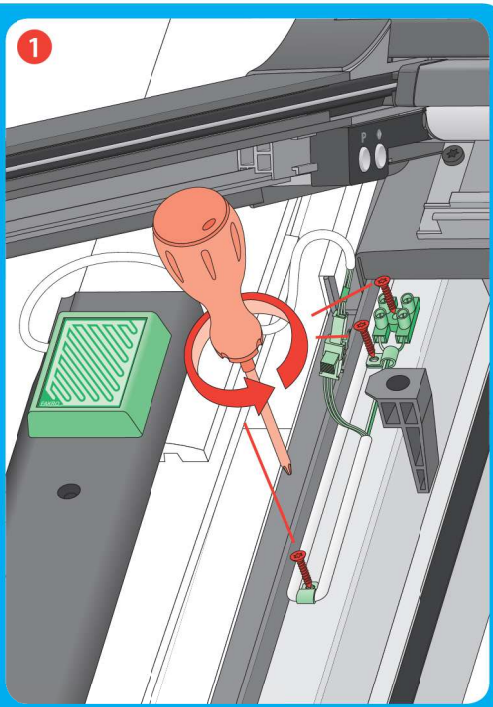

2

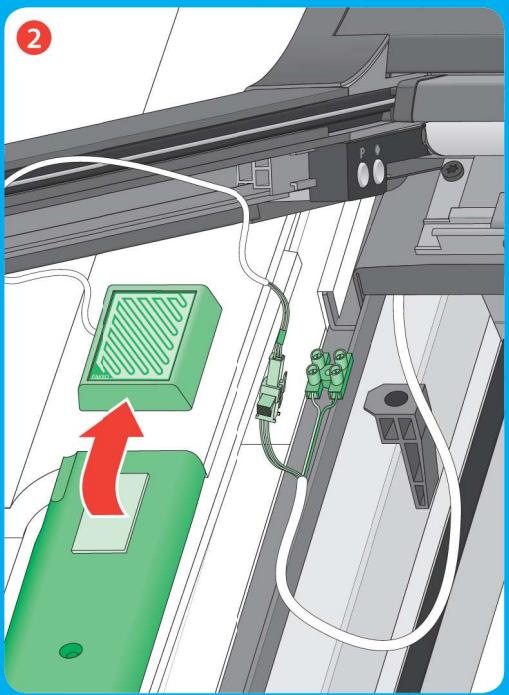

3

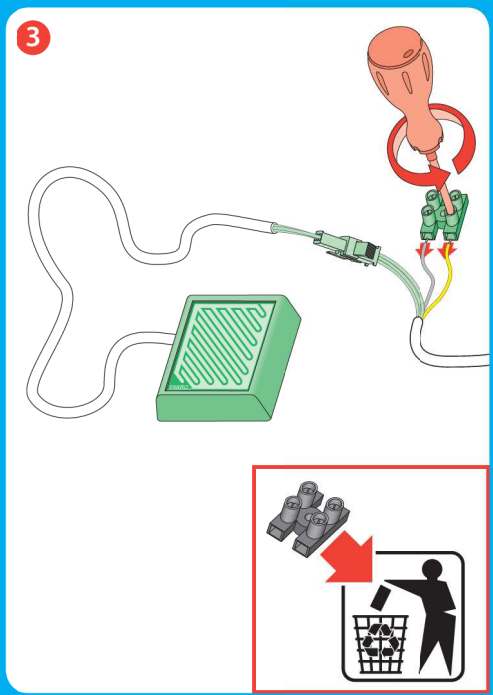

3

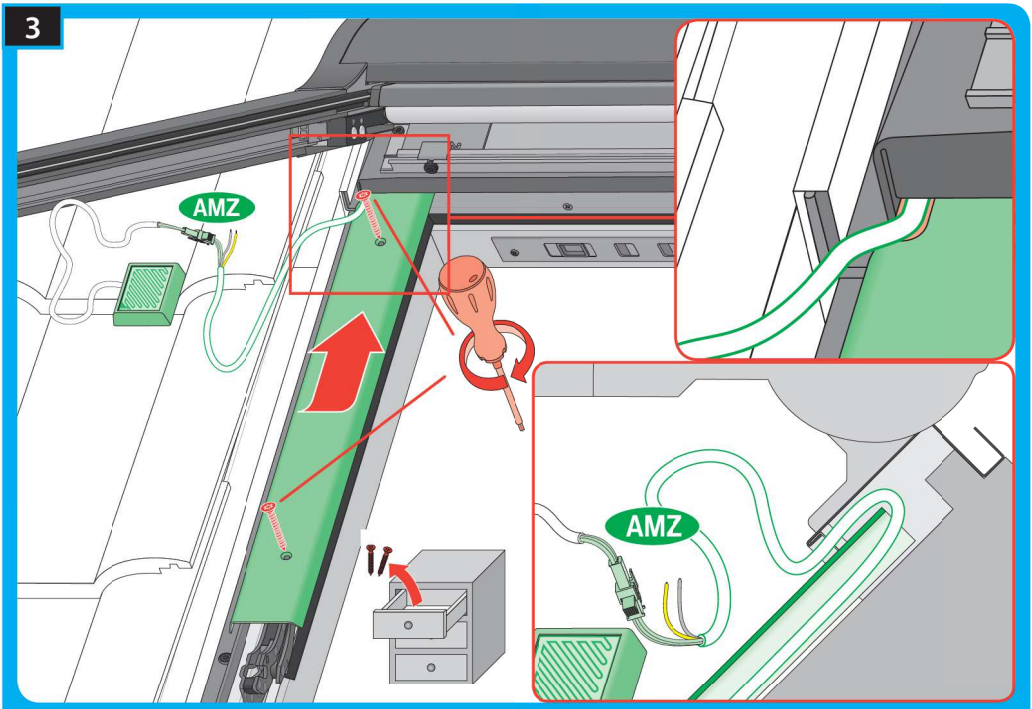

4

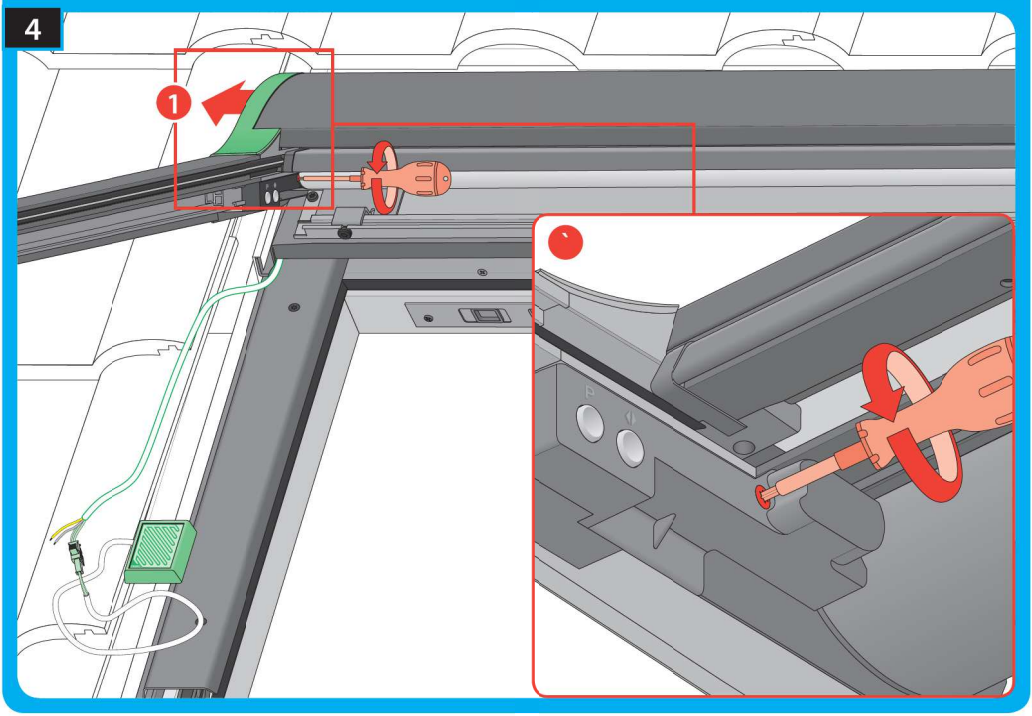

5

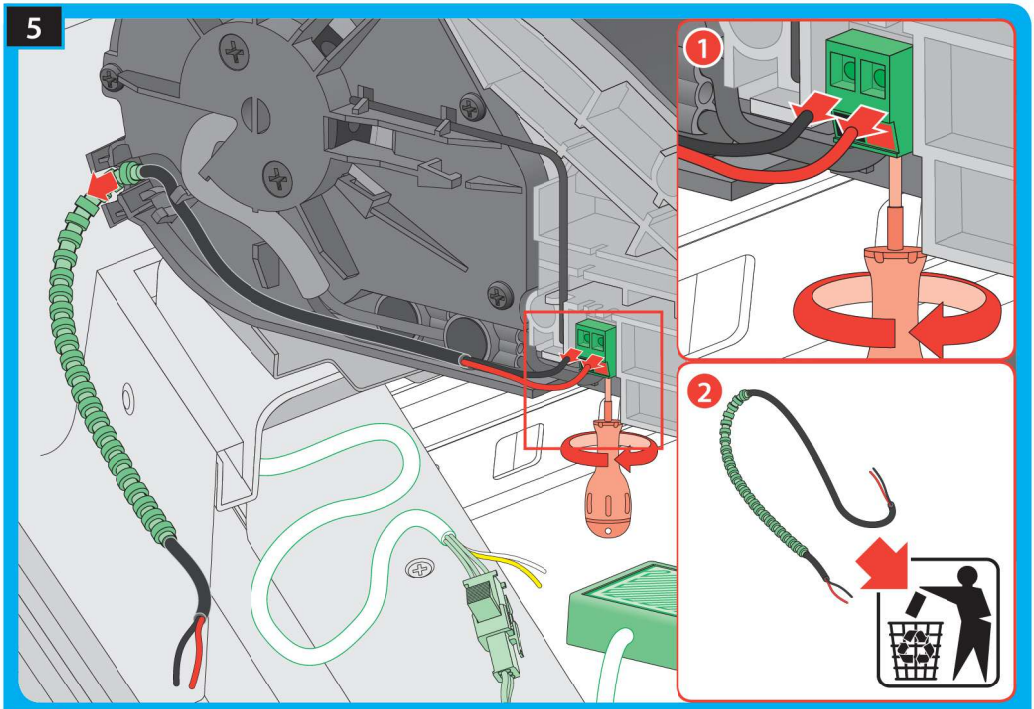

6

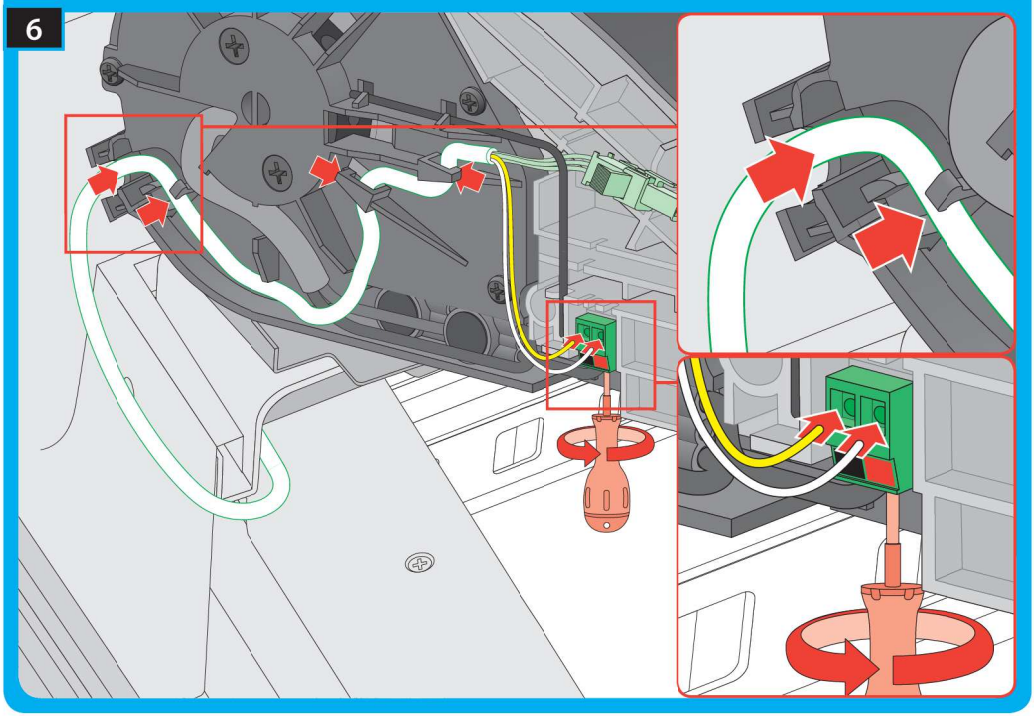

7

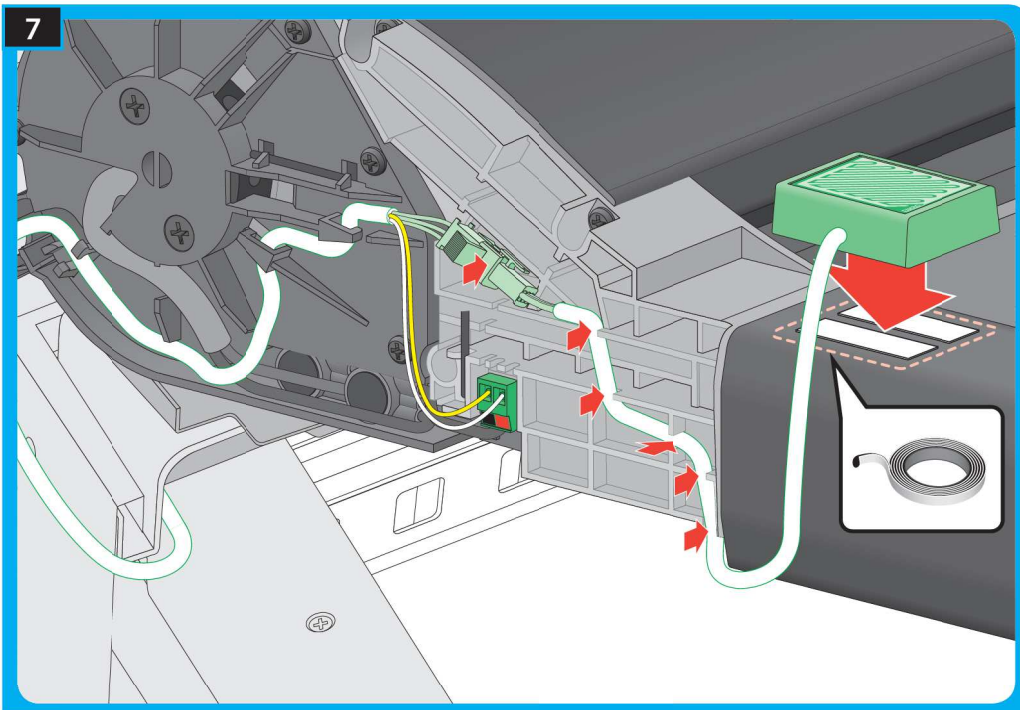

8

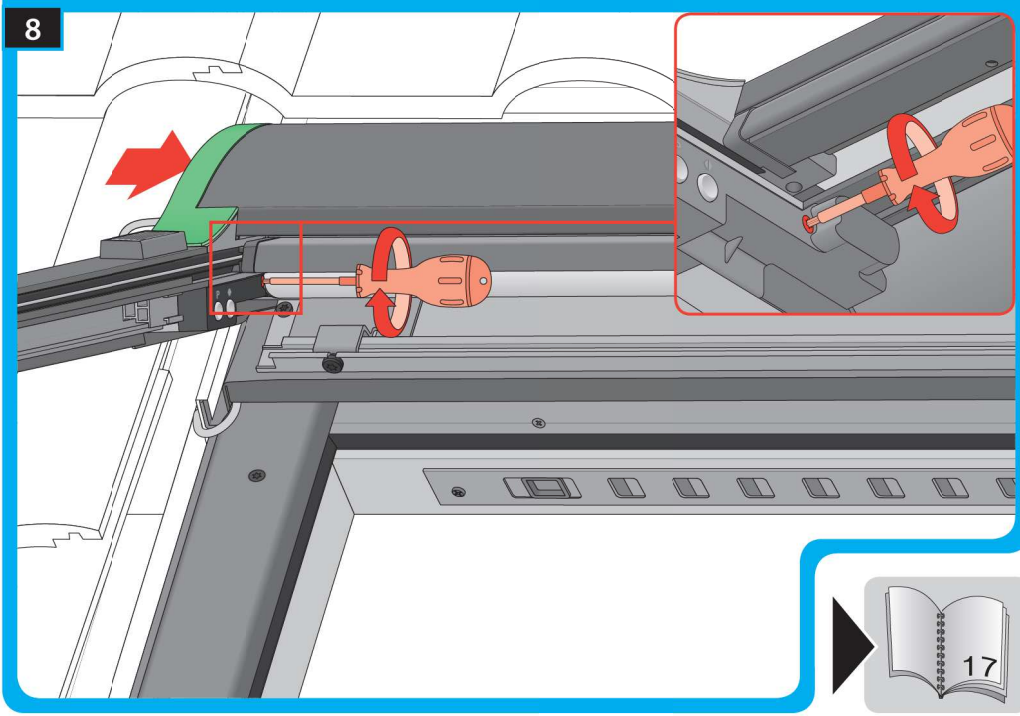

17

2

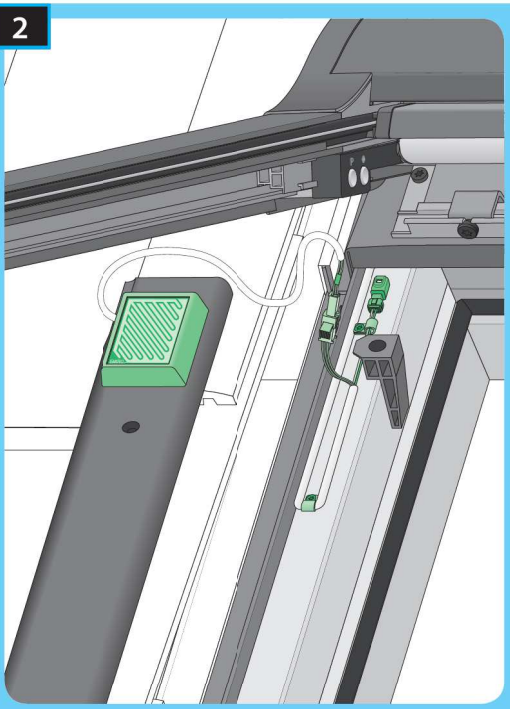

1

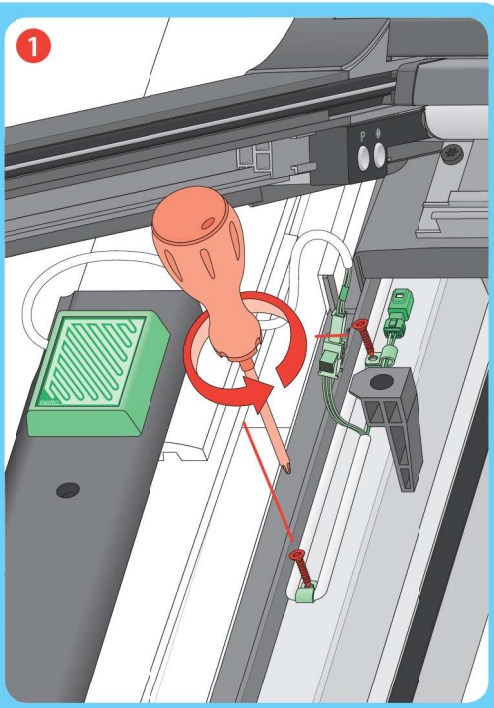

2

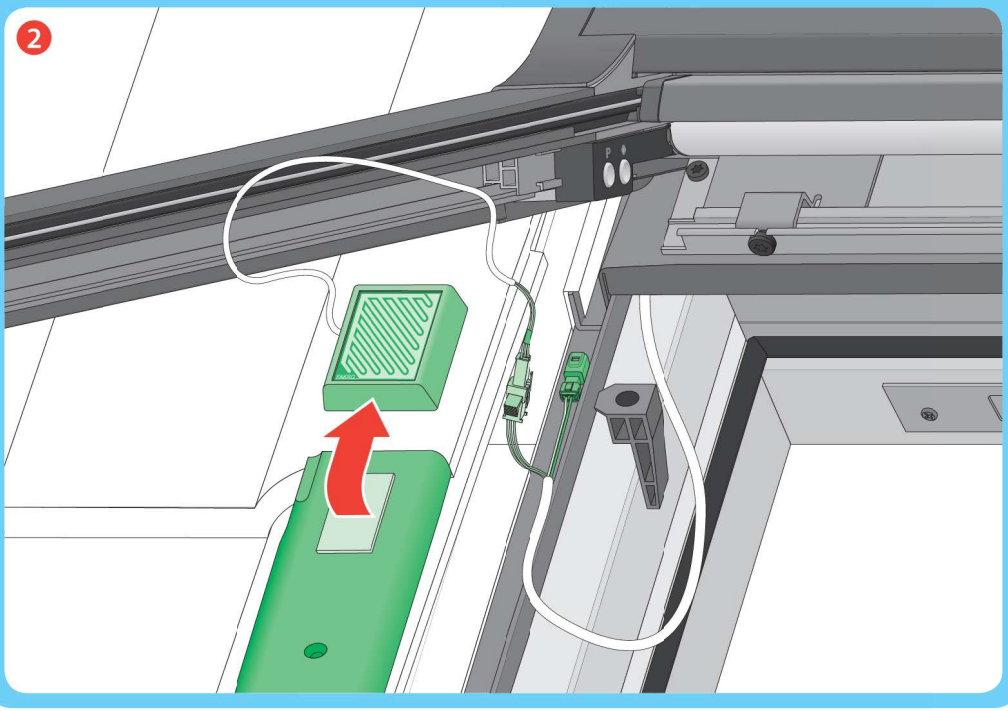

3

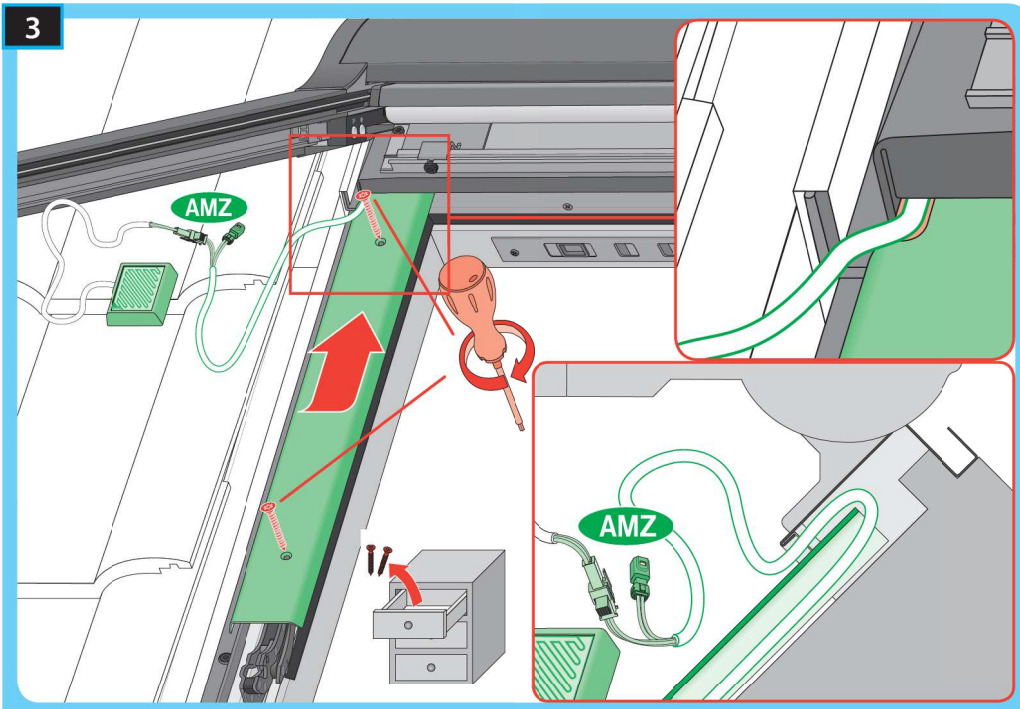

4

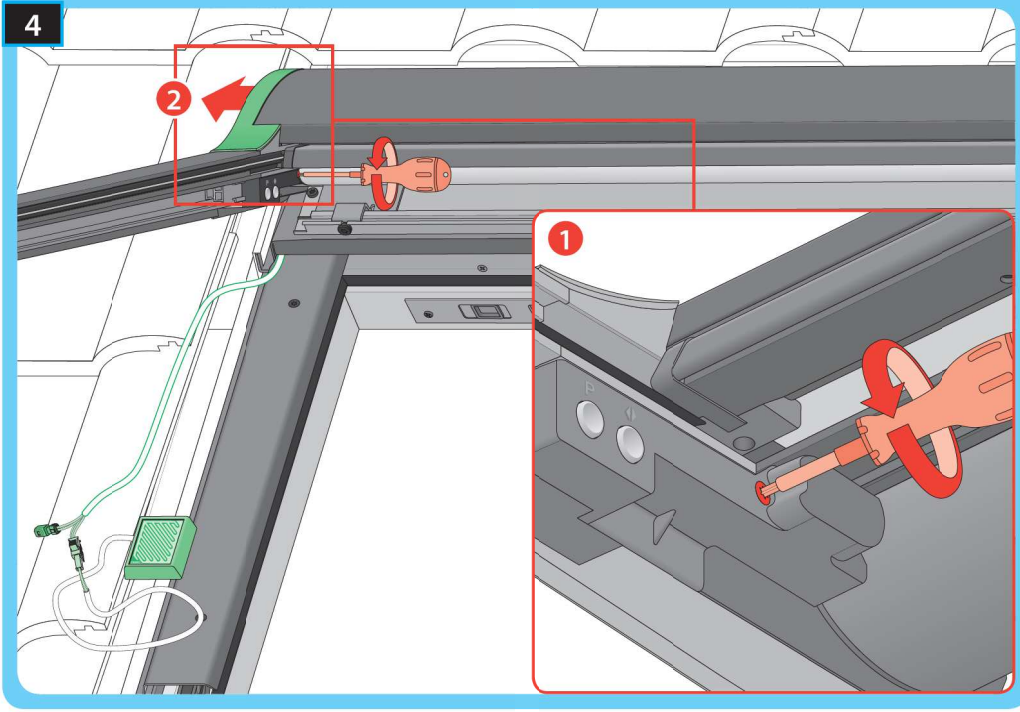

5

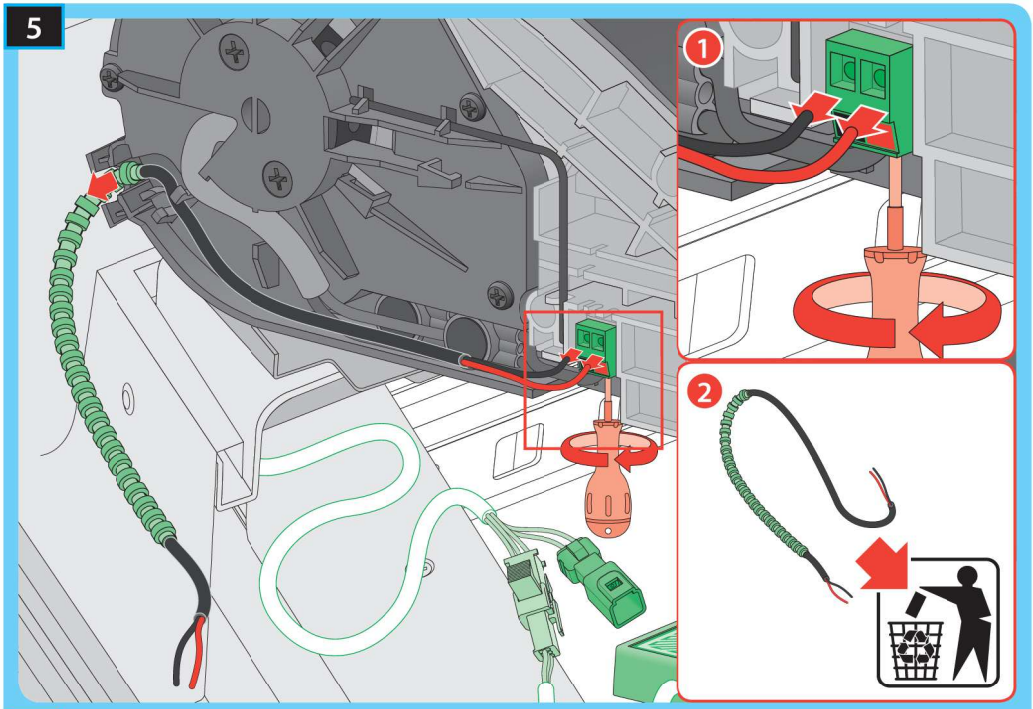

6

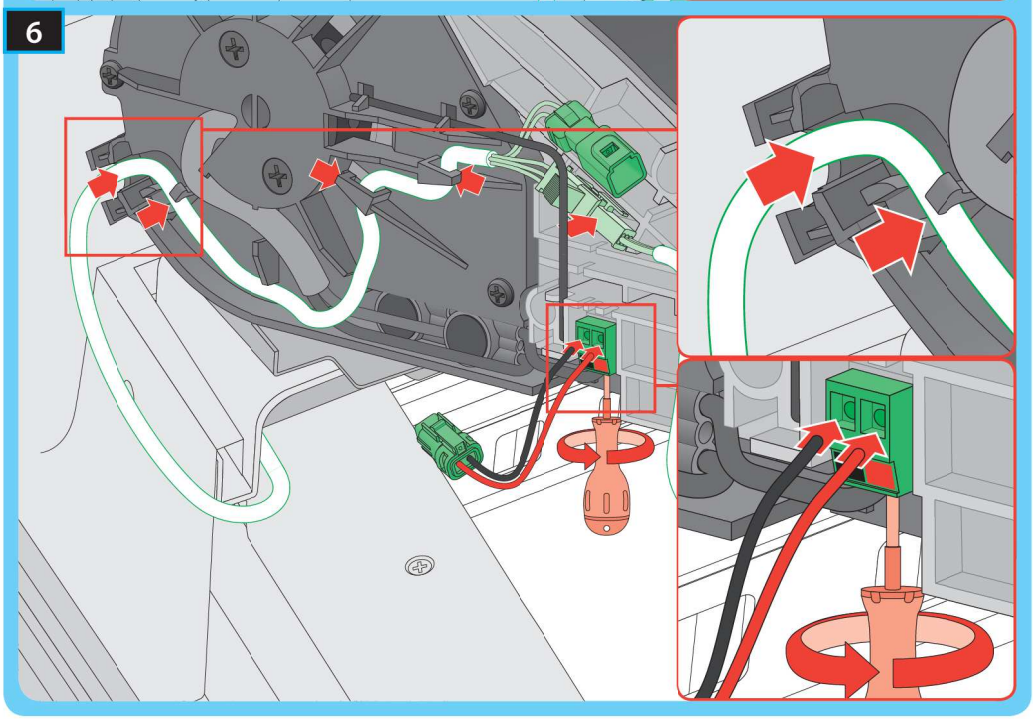

7

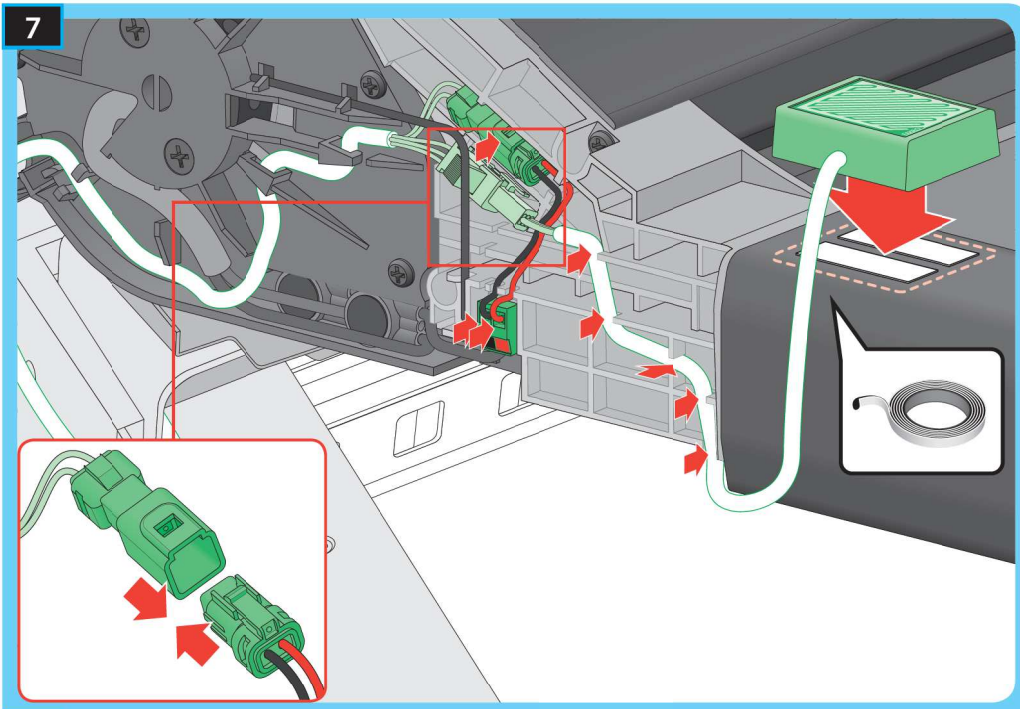

8

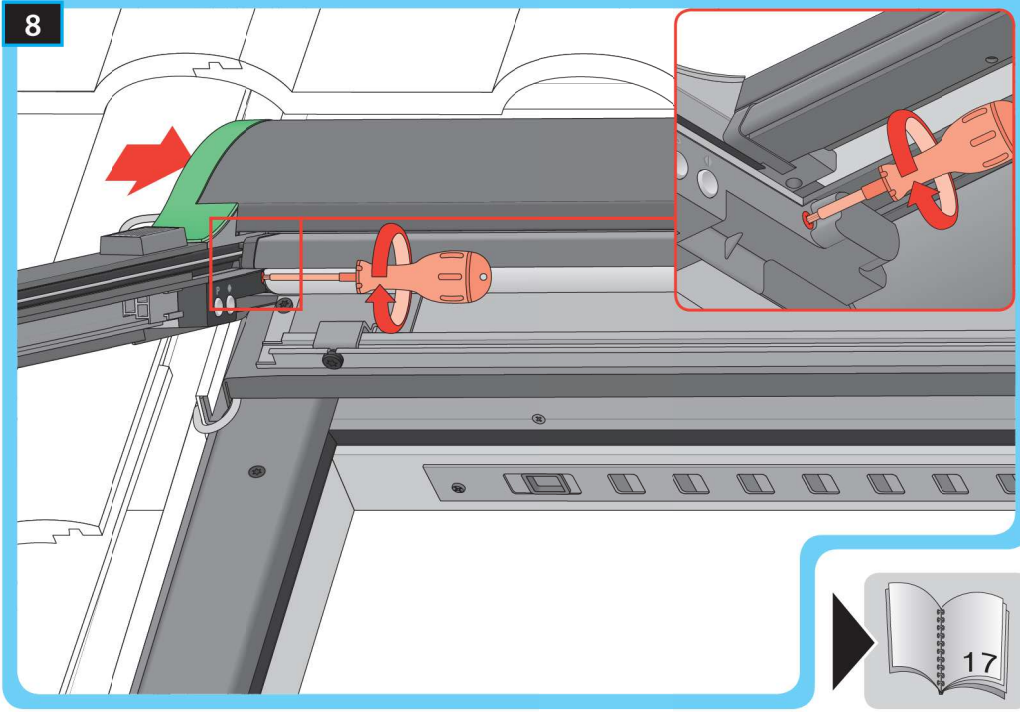

17

1

wBox
ANDROID

wBox
IOS

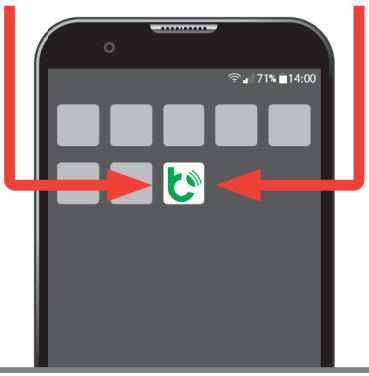

2

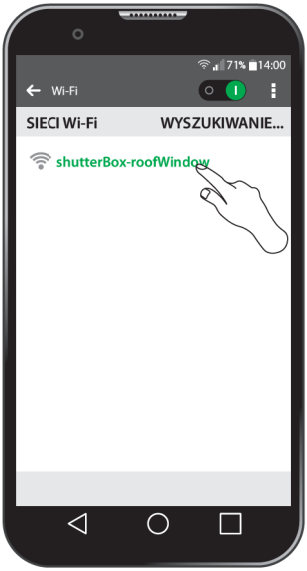

3

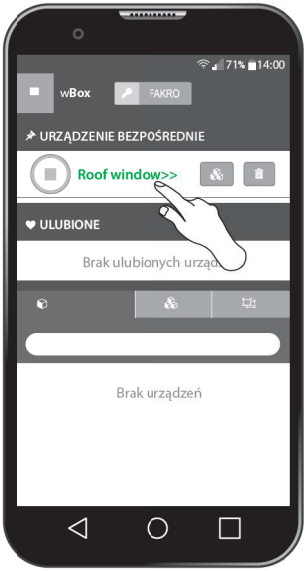

4

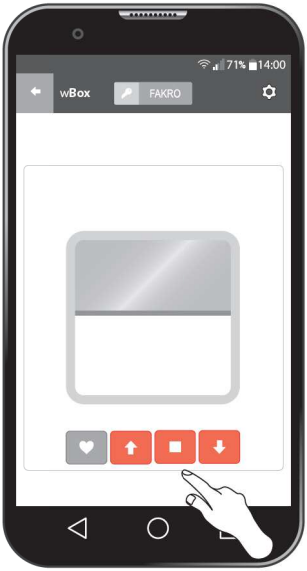

1 FYP-V, FDY-V, PYP-V

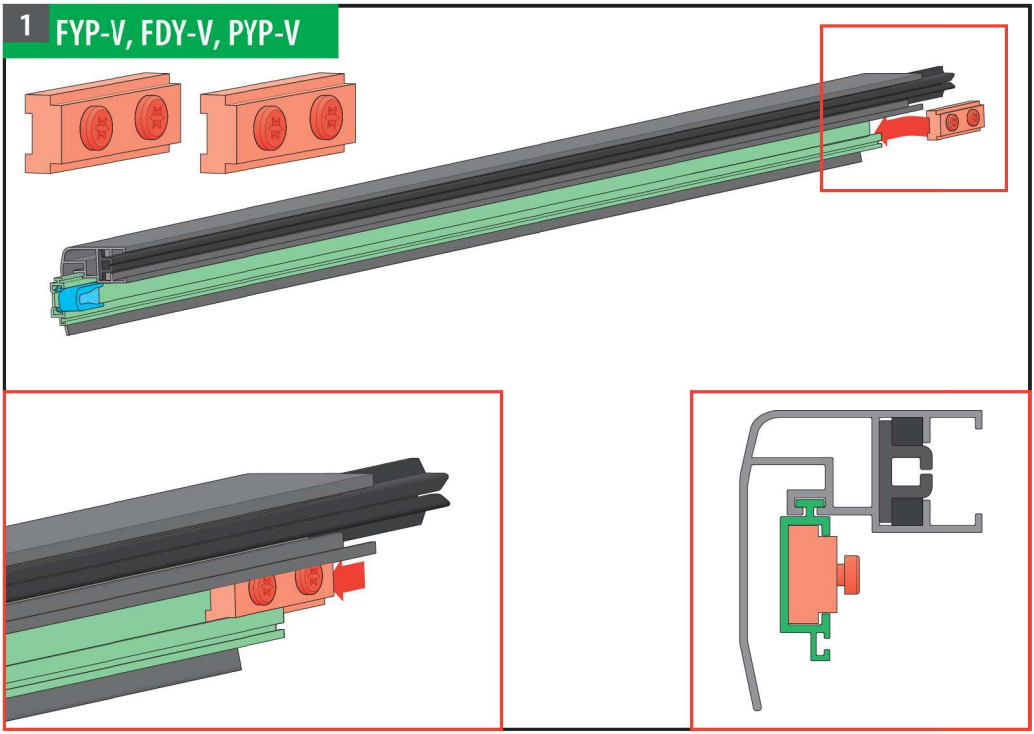

2

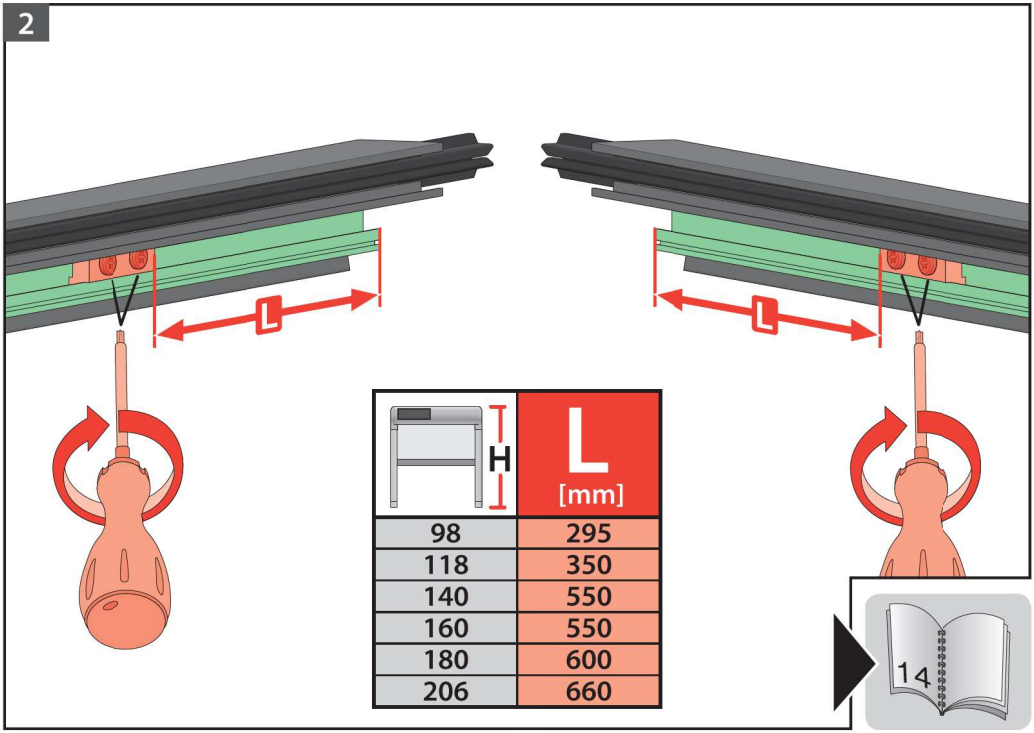

H	L [mm]
98	295
118	350
140	550
160	550
180	600
206	660

HU	A felszerelés előtt olvassa el a következő NC9LX útmutatót „EREDETI HASZNÁLATI ÚTMUTATÓ 2/3 Felszerelési és használati előírások”.
1	Vegye ki a biztosító kapcsot a doboz alatt.
2	Rögzítse az ablakszárnyat tolózárral.
3, 3a, 3b, 3c	A szerelőalapot az ablak felső takarólemezének megfelelően válasszuk ki, majd csavarjuk fel a fényvédő rolóhoz mellékelt csavarokkal.
4	Ellenőrizze, hogy az ablak rendelkezik-e furattal a kellék tápvezetéke részére.
5	Készítsen furatot a felső takarólemezen, majd tegye bele a gumi átvezetőt.
6	Csúsztassa át a tápvezetéket a furaton.
7	Helyezze a roló dobozát a szerelőalapra.
8	Csavarozza fel a roló rögzítőit a szerelőalaphoz.
9	Ellenőrizze az előnyomatok fajtáját a csavarok részére az ablakprofilokon (type A vagy type B).
10	Szerelje fel a roló alsó rögzítőit az ablak trapéz profiljaihoz.
11a	Csúsztassa a sarokelemet a roló vezetősínébe.
11b	A vezetősín akasztóját és a roló alsó rögzítőjét össze kell kapcsolni.
11c	Csúsztassa az oldalsó vezetősínt a rolótestbe.
11d	Csavarozza fel a vezetősínt a vázra.
12	Ismételje meg a 11a-11d műveleteket a bal vezetősín számára.
13	Helyezze el a biztosító horgot a doboz alatt.
14	Csatlakoztassa a rolót a hálózathoz a 15VDC tápegységen keresztül.
15	Zárja be az ablakot a szerelés befejezése után.
16	Működtesse a rolót wBox applikációval vagy a roló nyomógombjaival.
17	Ne hagyjon rárakódni a redőnyre nagyobb mennyiségű havat. E célból ajánlatos hófogókat alkalmazni, ami megakadályozza a hó lecsúszását a redőnyre.
18	Az ablak rögzítéséhez "tisztítás" módban használja a biztosító reteszt.
19	Szükség esetén végezze el a roló végállásainak szabályozását.

PL	Przed montażem należy zapoznać się z treścią instrukcji NC9LX „INSTRUKCJA ORYGINALNA 2/3 Zasady montażu i użytkowania”.
1	Wyjąć zaczep zabezpieczający znajdujący się pod kasetą.
2	Zablokować skrzydło za pomocą zaczepu.
3, 3a, 3b, 3c	Dobrać podstawę montażową w zależności od rodzaju kaptura okna a następnie przykręcić ją za pomocą wkrętów dołączonych do zestawu montażowego markizy.
4	Sprawdzić, czy okno wyposażone jest w otwór pod przewód zasilający dodatek.
5	Wykonać otwór w kapturze a następnie umieścić w nim gumowy przepust.
6	Wsunąć przewód zasilający w otwór.
7	Umieścić kasetę markizy na podstawie montażowej.
8	Przykręcić uchwyty markizy do podstawy montażowej.
9	Sprawdzić rodzaj przetłoczeń pod wkręty w profilach okna (type A lub type B).
10	Zamontować uchwyty dolne markizy do profili trapezowych okna.
11a	Wsunąć narożnik do prowadnicy markizy.
11b	Połączyć zaczep prowadnicy z uchwytem dolnym markizy.
11c	Wsunąć prowadnicę boczną w korpus markizy.
11d	Przykręcić prowadnicę do korpusu.
12	Powtórzyć czynności 11a-11d dla prowadnicy lewej.
13	Umieścić zaczep zabezpieczający pod kasetą.
14	Podłączyć markizę do sieci za pomocą zasilacza 15VDC.
15	Zamknąć okno po zakończonym montażu.
16	Sterować markizą za pomocą aplikacji wBox lub przycisków na sterowniku.
17	Nie dopuszczać do nagromadzenia śniegu na markizie w tym celu zaleca się stosowanie urządzeń zapobiegających zsuwaniu się śniegu na markizę.
18	Do zabezpieczenia okna w pozycji „do mycia” używać zaczepu zabezpieczającego.
19	W razie potrzeby przeprowadzić regulację pozycji krańcowych markizy.

DE	Lesen Sie vor der Montage die Anweisungen NC9LX „ORIGINALANLEITUNG 2/3 Montage- und Nutzungsregeln”
1	Entfernen Sie die Sicherungssperre, die sich unter der Kassette befindet.
2	Verriegeln Sie den Frontschieber mit dem Schließblech
3, 3a, 3b, 3c	Wählen Sie den Montagesockel je nach Art der Fensterhaube aus und schrauben Sie ihn anschließend mit den im Markisen-Montagesatz enthaltenen Schrauben ein.
4	Prüfen Sie, ob das Fenster mit einer Bohrung für den Netzkabelzusatz ausgestattet ist
5	Machen Sie ein Loch in die Haube und setzen Sie dann die Gummitülle hinein.
6	Führen Sie das Netzkabel in die Öffnung ein.
7	Setzen Sie die Markisenkassette auf den Montagesockel.
8	Schrauben Sie die Markisengriffe an den Montagesockel.
9	Überprüfen Sie den Typ der Verrippung für Schrauben in den Fensterprofilen (Typ A oder Typ B).
10	Montieren Sie die unteren Halterungen der Markise an den Trapezprofilen des Fensters.
11a	Schieben Sie die Ecke in die Markisenführung.
11b	Verbinden Sie den Führungsclip mit der unteren Halterung der Markise.
11c	Setzen Sie die Seitenführung in den Markisenkörper ein.
11d	Schrauben Sie die Führungsschiene ans Gehäuse.
12	Wiederholen Sie die Schritte 11a-11d für die linke Führung.
13	Legen Sie die Sicherungssperre unter die Kassette.
14	Schließen Sie die Markise mit einem 15-VDC-Netzteil an das Stromnetz an.
15	Schliessen Sie das Fenster nach der Installation.
16	Bedienen Sie die Netzmarkise mit der App oder den Tasten auf dem Controller.
17	Verhindern Sie, dass sich Schnee auf der Netzmarkise ansammelt. Es wird empfohlen, eine Vorrichtung zu verwenden, die verhindert, dass der Schnee auf die Netzmarkise rutscht.
18	Sichern Sie das Fenster mit der Sicherungsklinke in der Position "Reinigung".
19	Passen Sie gegebenenfalls die Endpositionen der Markise an.

EN	Before installation, it is compulsory to read the NC9LX „ORIGINAL INSTRUCTIONS 2/3 Installation and user manual”.
1	Remove the safety catch under the cassette.
2	Lock the sash with the catch.
3, 3a, 3b, 3c	Select the mounting base depending on the window hood type and then fix it using the screws included in the awning installation kit.
4	Check whether the window is equipped with an opening for the power cable for the accessory.
5	Make an opening in the hood and then place a rubber cable penetration.
6	Slide the power cable into the opening.
7	Place the awning cassette on the mounting base.
8	Screw the awning holders to the mounting base.
9	Check the corrugation type for screws in the window profiles (type A or type B).
10	Install the awning bottom holders to the trapezoidal profiles of the window.
11a	Slide the corner into the awning guide rail.
11b	Connect the guide rail catch with the awning bottom holder.
11c	Slide the side guide rail into the awning casing.
11d	Screw the guide rail to the casing.
12	Repeat steps 11a-11d for the left guide rail.
13	Place the safety catch under the cassette.
14	Connect the awning to the network using the 15VDC power supply.
15	Close the window after completed installation process.
16	Operate the awning using the wBox app or button on the controller.
17	Do not allow accumulation of snow on the awning. For this purpose it is recommended to use devices preventing snow from sliding onto the awning.
18	Use the safety catch to secure the window in the position for cleaning.
19	If required, adjust the end positions of the awning.

BG	Производителят Продавач не носят отговорност за неспазване на съответните закони, строителни норми и изисквания за безопасност от потребителя на продукта, архитекта, монтажника или собственика на сграда.
CZ	Výrobce ani prodejce nenesou žádnou odpovědnost za nedodržení příslušných platných zákonů, stavebních předpisů a bezpečnostních požadavků uživatelem výrobku, architektem, montážníkem nebo vlastníkem budovy.
DE	Hersteller und Verkäufer übernehmen keine Haftung für Nichtbeachtung entsprechender Rechts- und Bauvorschriften sowie Sicherheitsanforderungen seitens Produktbenutzers, Architekten, Monteurs oder Gebäudebesitzers.
ES	El fabricante y el vendedor no tienen ninguna responsabilidad por el incumplimiento de la ley vigente, normas de construcción y exigencias de seguridad por parte del usuário del producto, arquitecto, instalador o el propietario del edificio.
FR	Le fabricant et le revendeur ne prend aucune responsabilité de ne pas respecter les lois applicables, les règlements sur les bâtiments et les exigences de sécurité par l'utilisateur du produit, l'architecte, l'installateur ou le propriétaire du bâtiment.
GB	Manufacturer and Seller shall bear no liability for failure to comply with the applicable laws, building codes and safety requirements by the user of the product, architect, fitter or owner of the building.
HU	A Gyártó és a Forgalmazó nem vállal semmiféle felelősséget a vonatkozó törvényi, építőipari és biztonsági előírások termékfelhasználó, építész, beépítőmester vagy épülettulajdonos általi be nem tartásáért.
IT	Il Produttore e il Rivenditore non potranno essere ritenuti responsabili per il mancato rispetto, da parte dell'utente del prodotto, del progettista, dell'Installatore o del proprietario dell'edificio, delle leggi vigenti, nonchè dei regolamenti edilizi e di quelli relativi alla sicurezza.
NL	De fabrikant en verkoper zijn niet aansprakelijk voor gevolgen bij het niet opvolgen van toepasselijke wetten, bouwbesluiten en veiligheidsvoorschriften door de gebruiker van het product, de architect, de installateur of de eigenaar van het gebouw.
PL	Producent i Sprzedawca nie ponoszą żadnej odpowiedzialności za nieprzestrzeganie stosownych przepisów prawa, przepisów budowlanych i wymogów bezpieczeństwa przez użykownika produktu, architektą, montażystę lub właściciela budynku.
PT	O fabricante e o vendedor não tem nenhuma responsabilidade pelo o não cumprimento da lei, códigos de construção e as exigências de segurança por parte do usuário do produto, arquiteto, instalador ou proprietário do edifício.
RO	Nici producătorul, nici distribuitorul nu îsi vor asuma niciun fel de răspundere pentru nerespectarea legilor în vigoare a legilor din domeniul construcțiilor sau a măsurilor de siguranță impuse utilizatorilor produsului, arhitecților, montatorilor sau proprietarilor clădirii.
RU	В случае несоблюдения архитектором, монтажником или владельцем здания строительных правил и норм безопасности ответственность с производителя и продавца снимается.
SK	Výrobca a predajca nenesú žiadnu zodpovednosť za nedodržanie príslušných ustanovení zákona, stavebných predpisov a bezpečnostných požiadaviek užívateľom výrobku, architektom, montérom alebo majiteľom objektu.