ARF/D NE WiFi Tuya

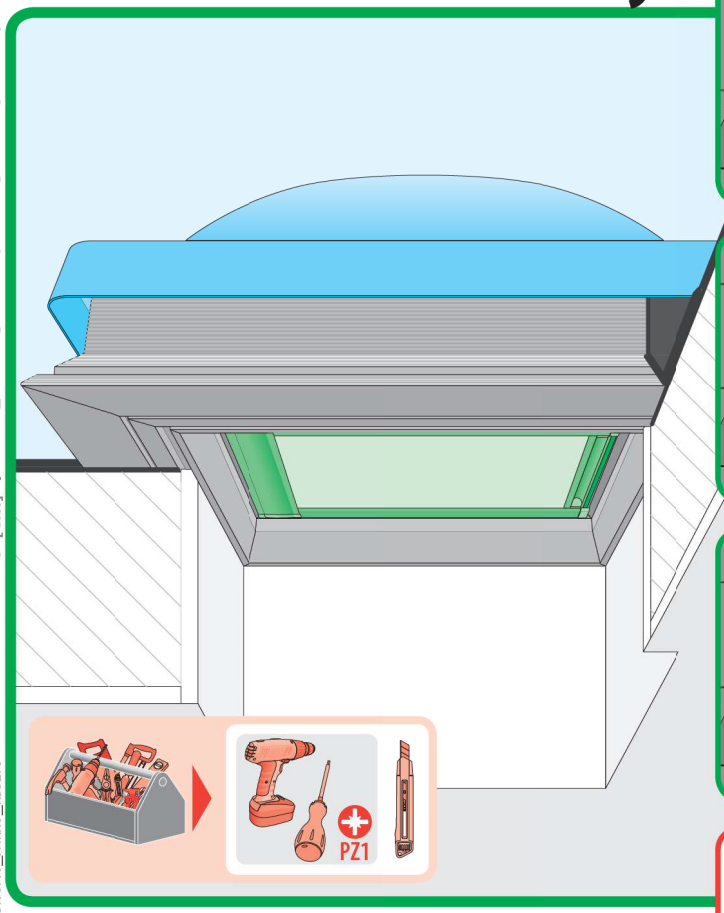

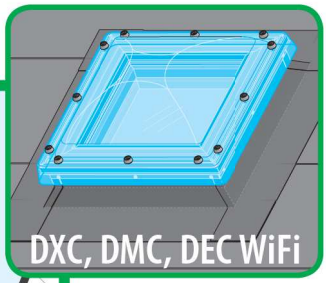

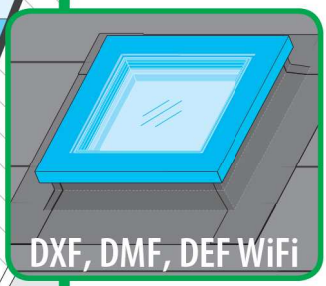

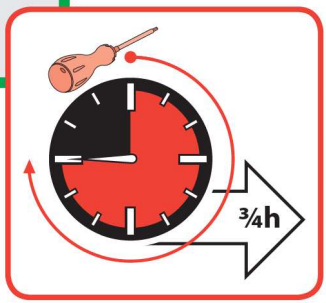

NC 9UD_ARF-D NE WiFi (Tuya)_23.08.16_FAKRO_KB3275

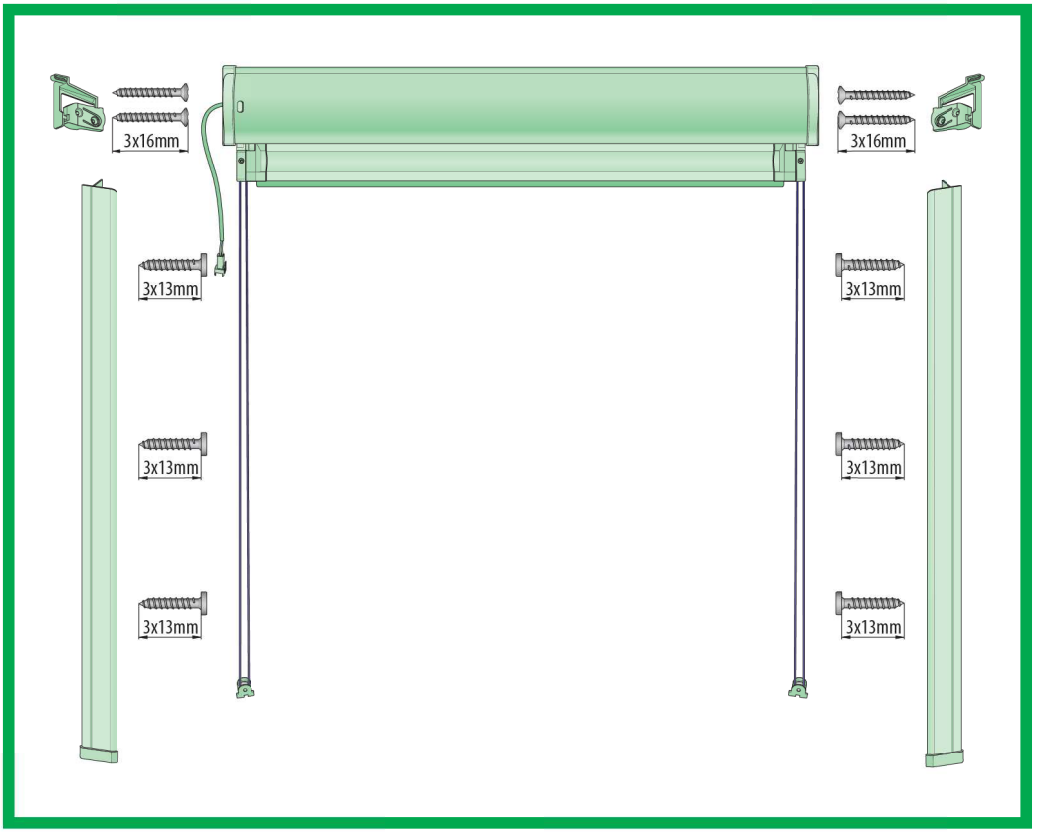
3x16mm
3x16mm
3x13mm
3x13mm
3x13mm
3x13mm
3x13mm
3x13mm

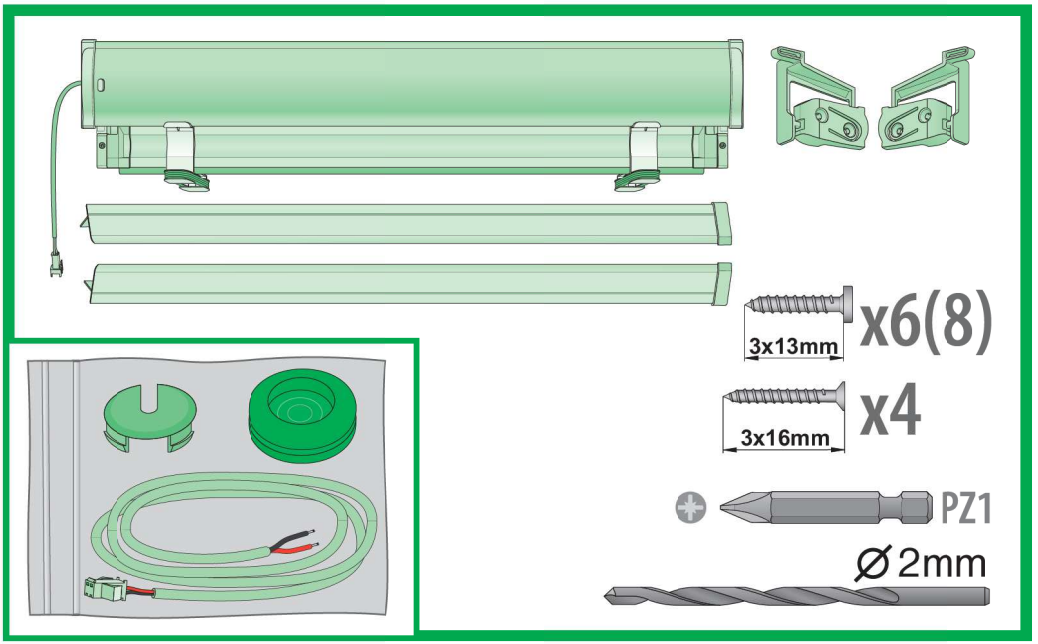
3x13mm
x6(8)
3x16mm
x4
PZ1
Ø 2mm

DXC DXF DXG

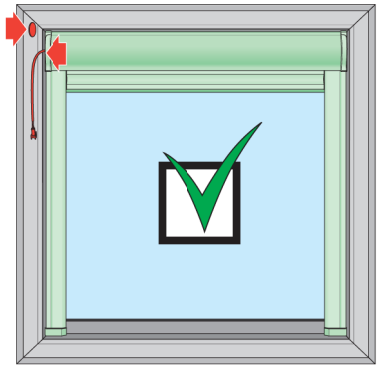

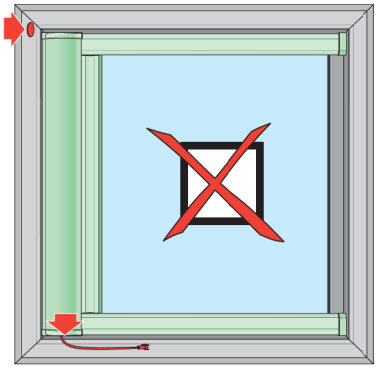

DMC DMF DMG

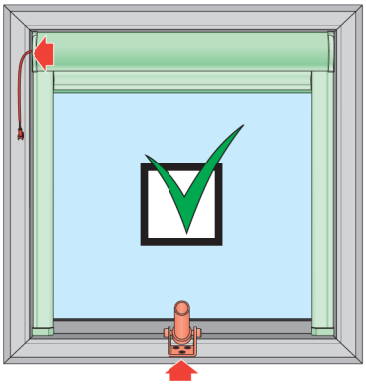

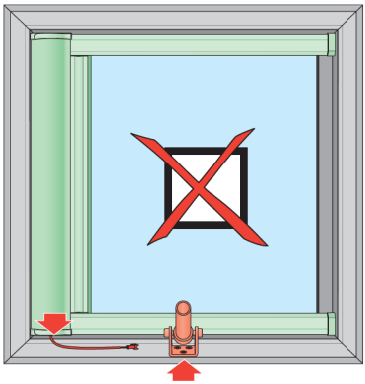

DEC WiFi DEF WiFi DEG WiFi

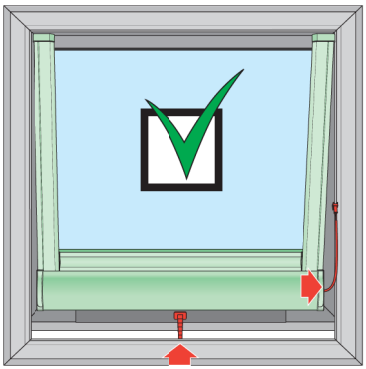

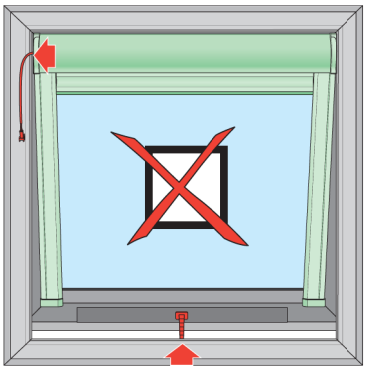

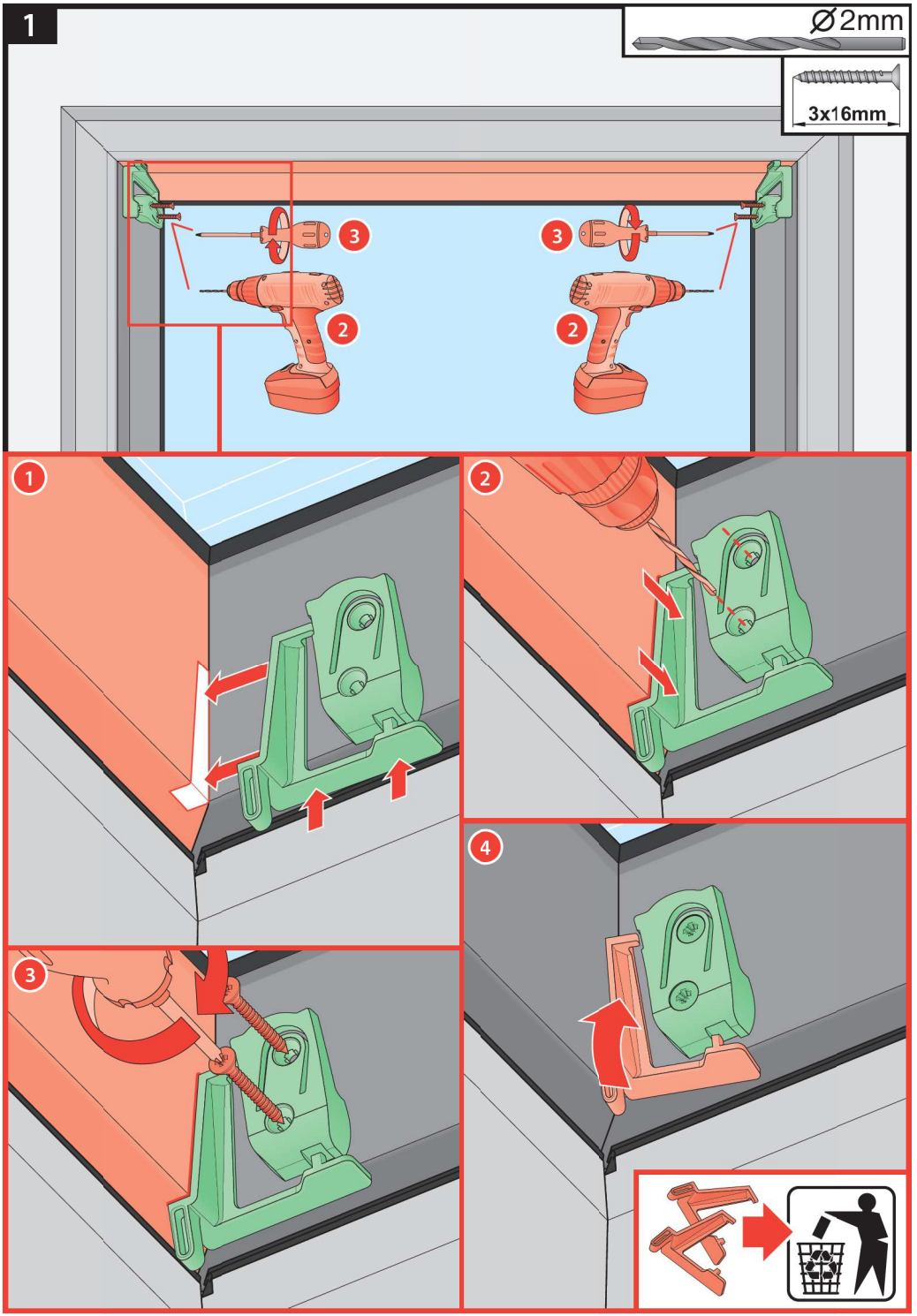
1
Ø2mm
3x16mm
3
2
3
2
1
2
3
4

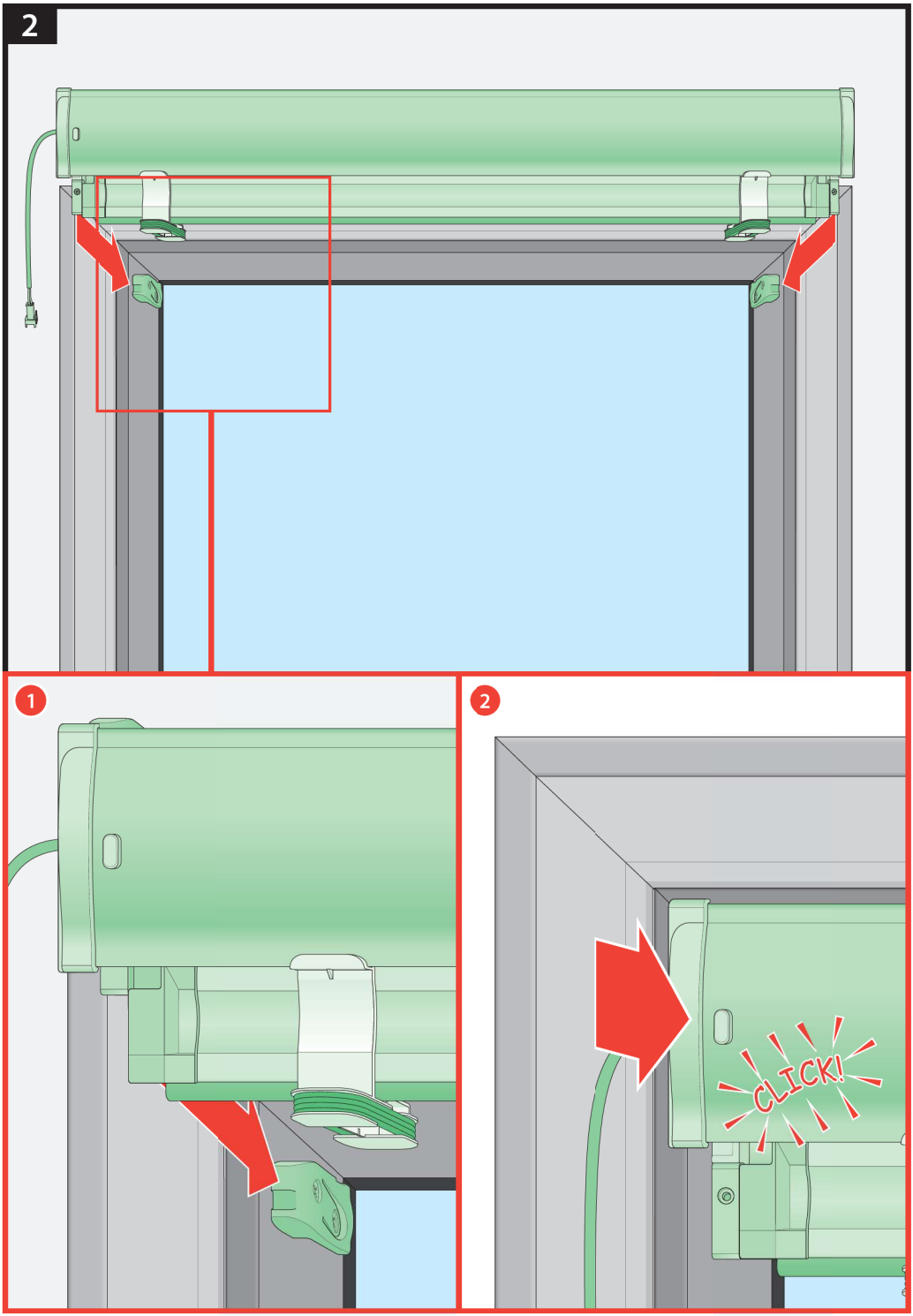
2
1
2
CLICK!

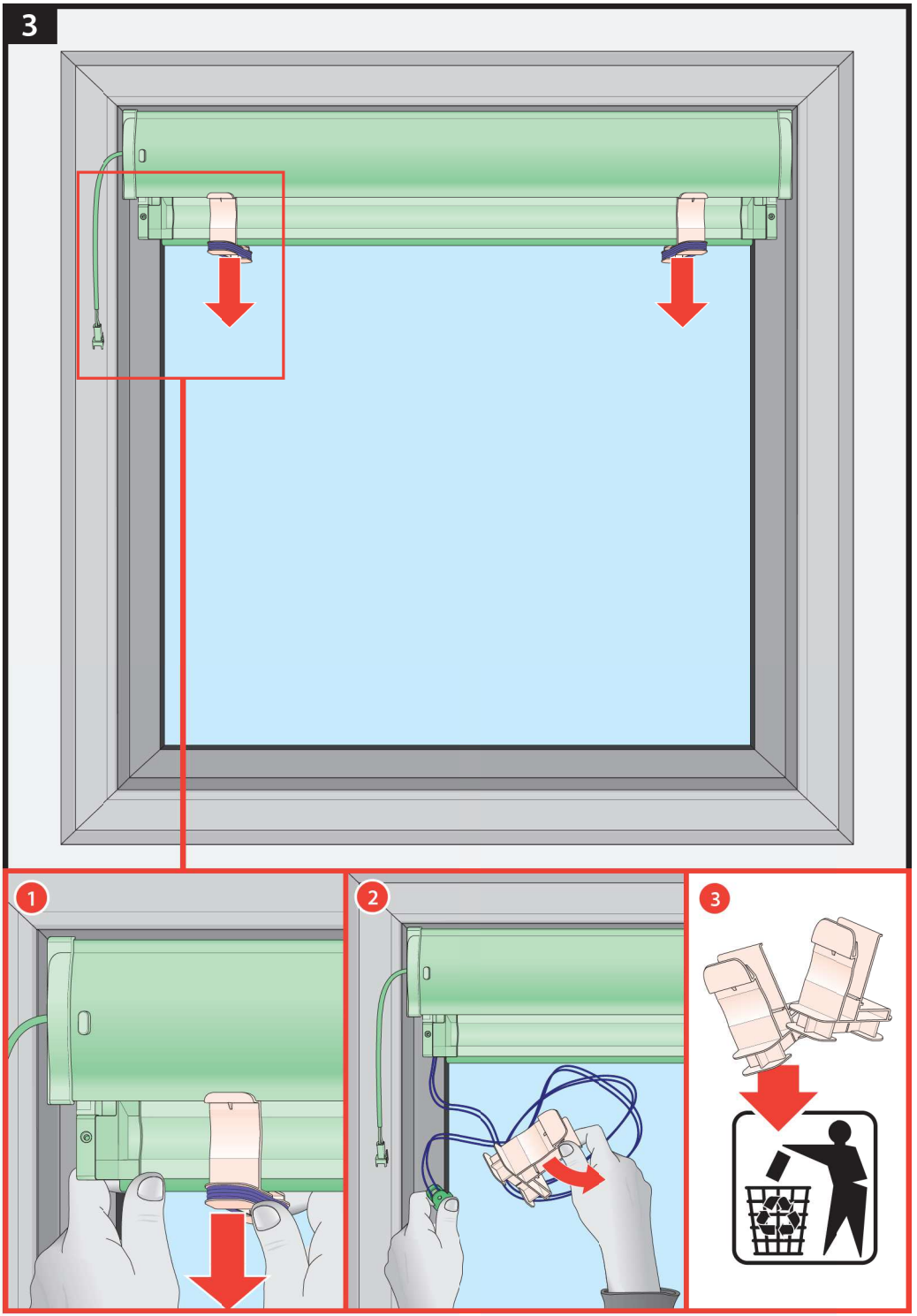
3
1
2
3

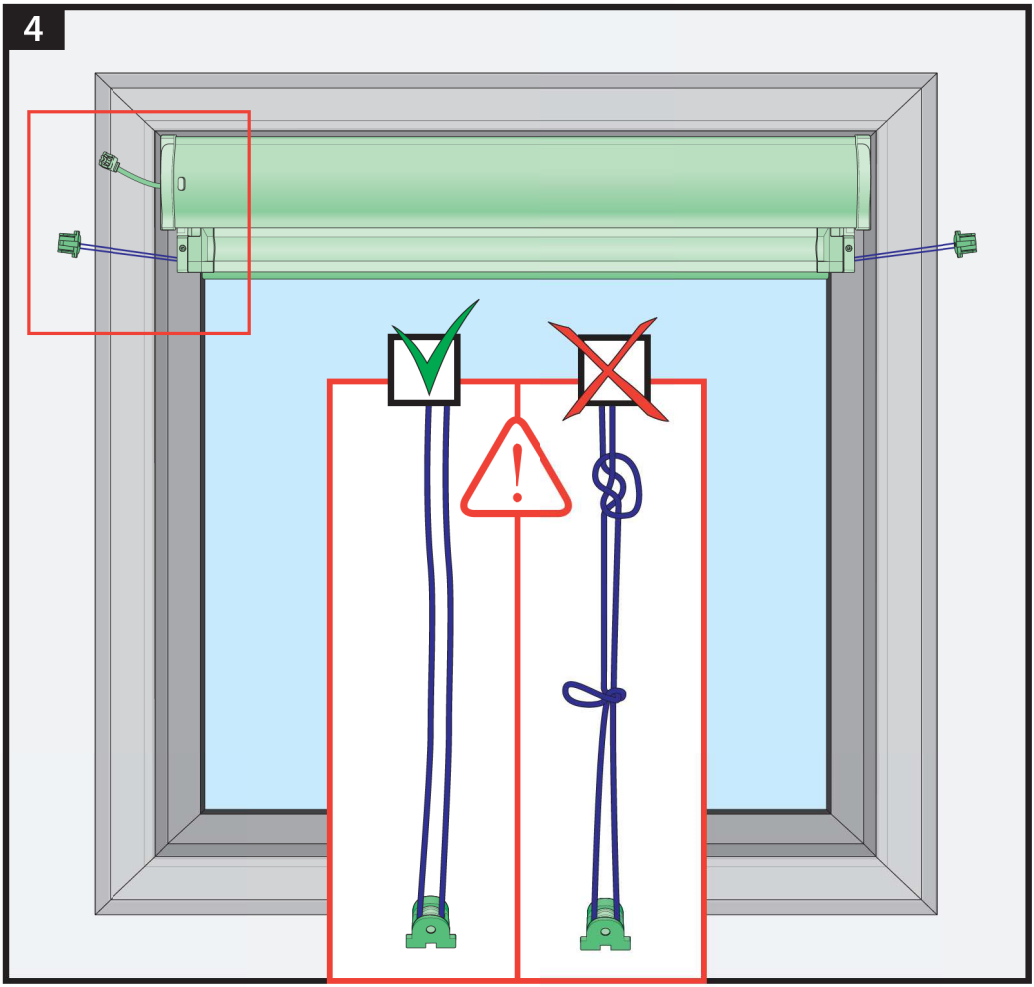
4

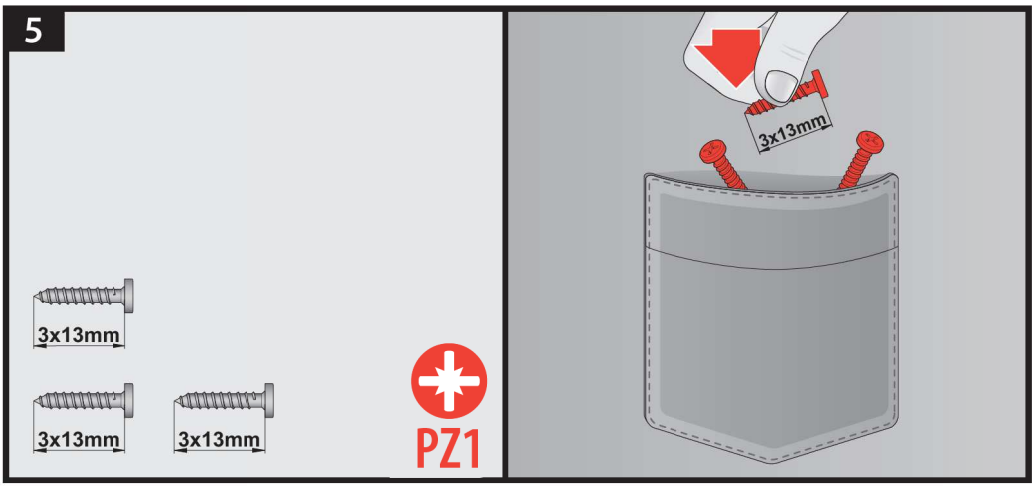
5
3x13mm
3x13mm
3x13mm
PZ1
3x13mm

6a

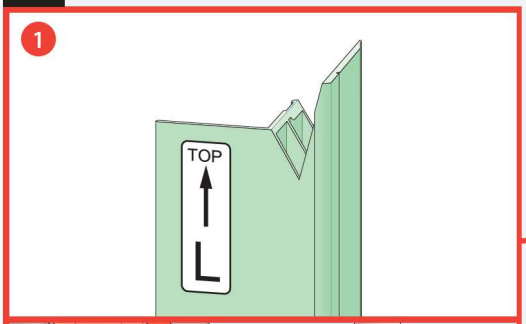

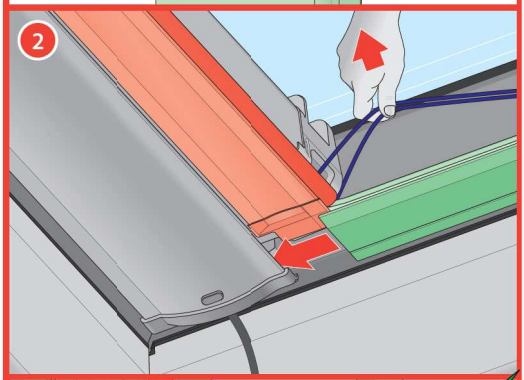

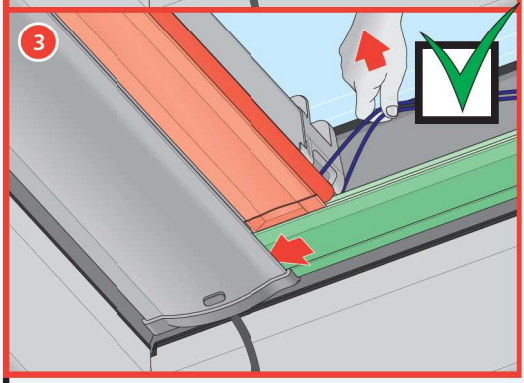

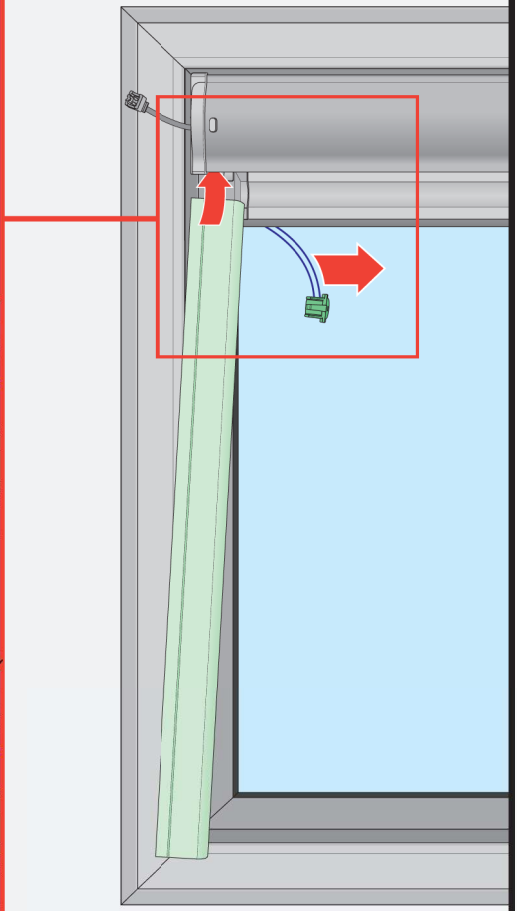

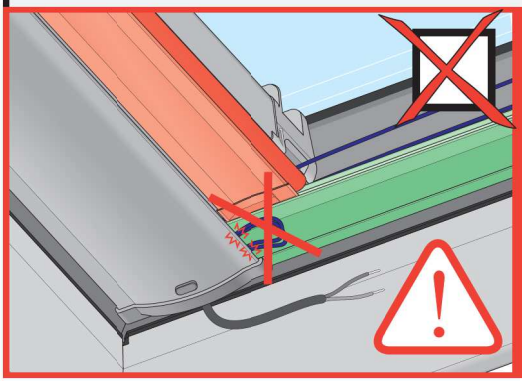

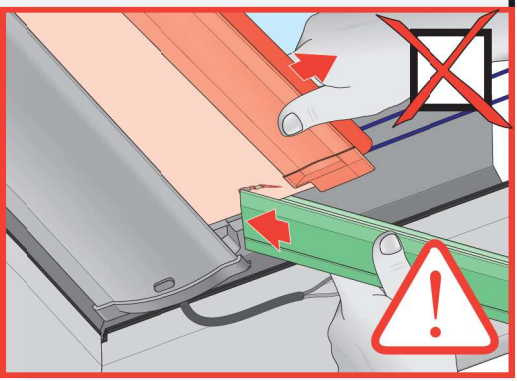

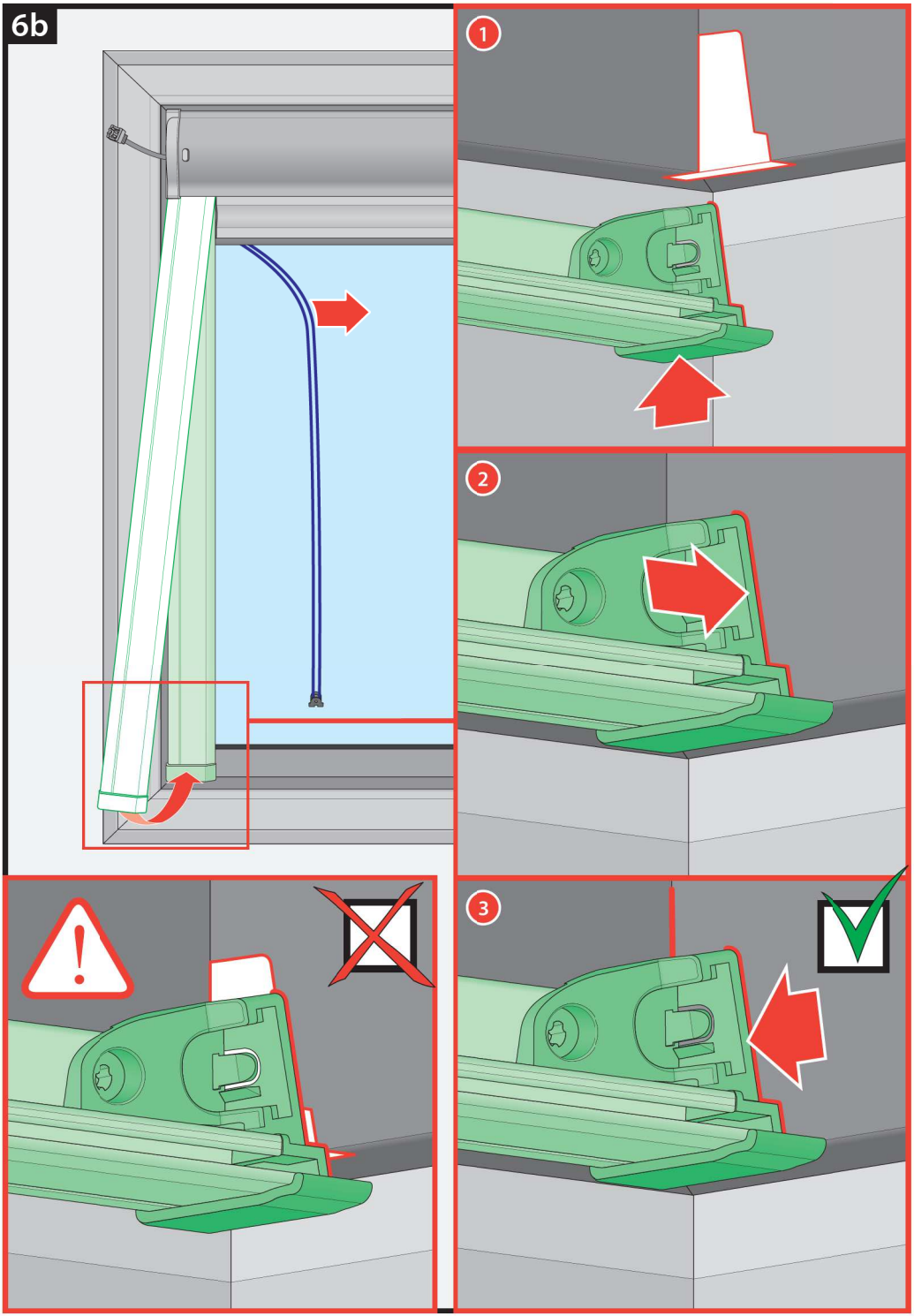
6b
1
2
3

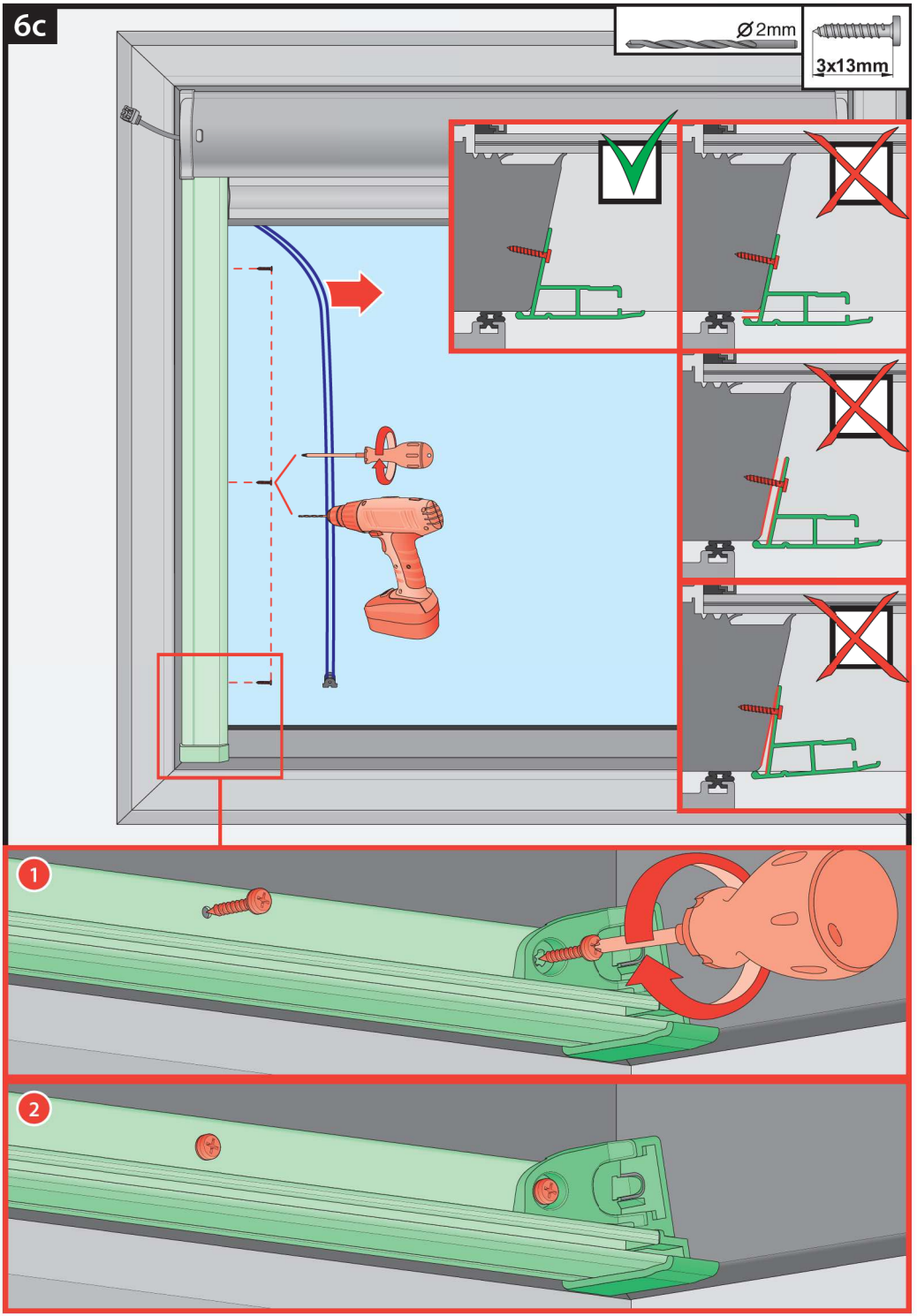
6c
Ø2mm
3x13mm
1
2

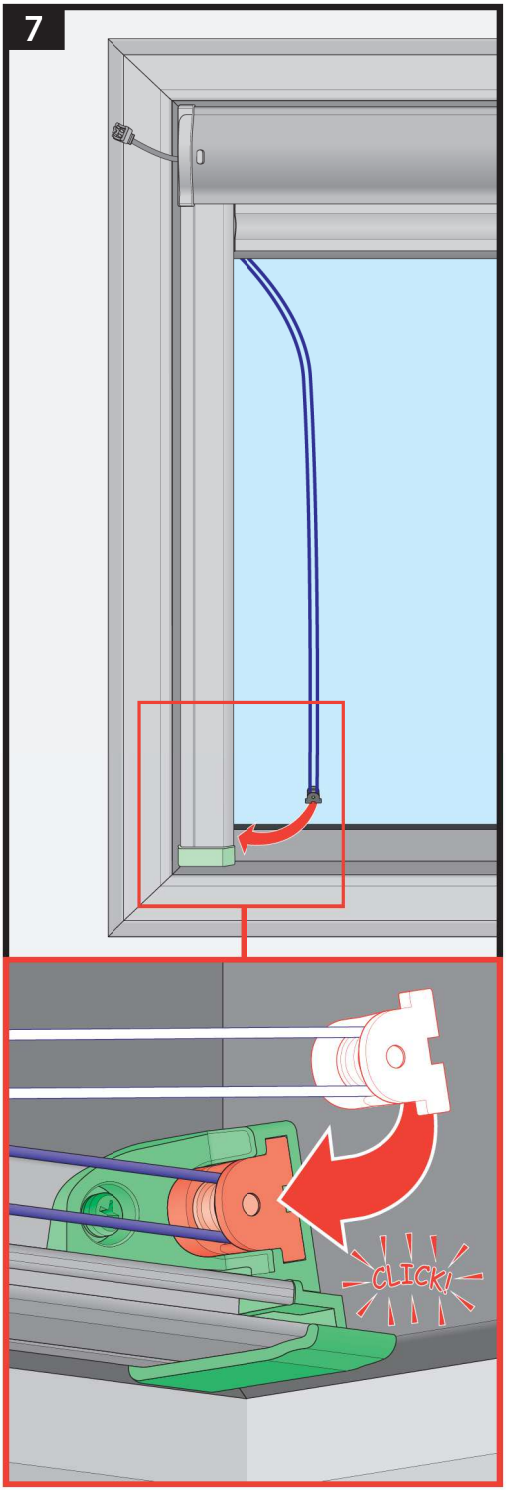
7
CLICK!

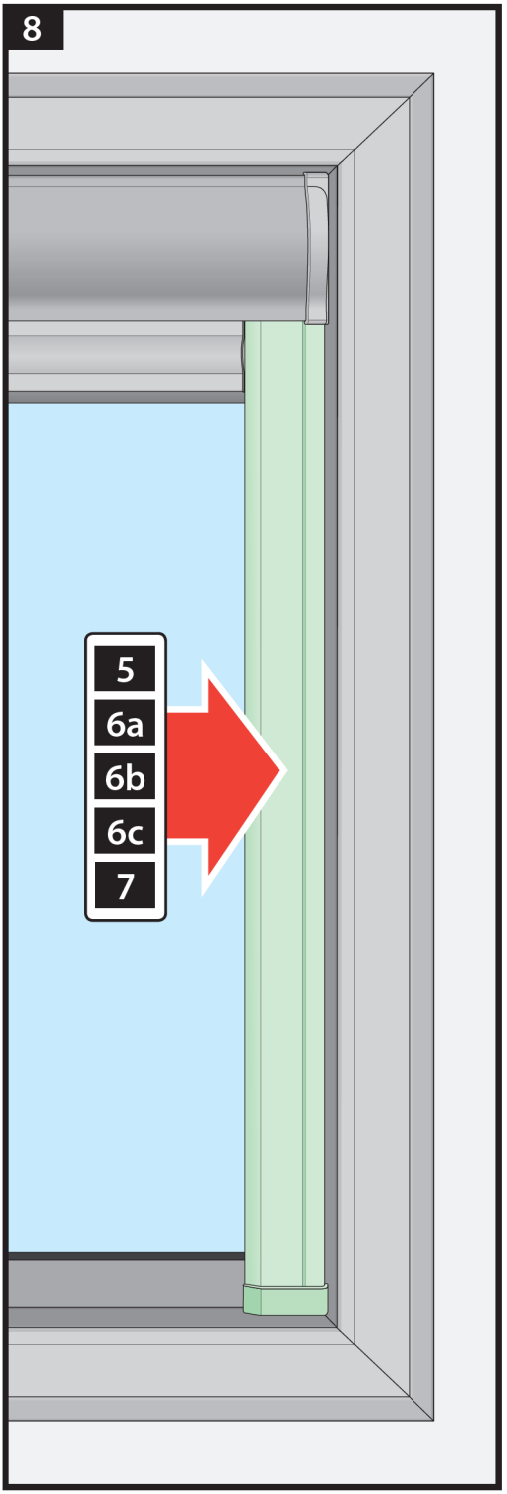
8
5
6a
6b
6c
7

< XI.2016

DXC DXF
DXW

< X.2016

DMC DMF

> XI.2016

DXC DXF
DXW DXG

> X.2016

DMC DMF
DMG

DEC WiFi
DEF WiFi
DEG WiFi

9 DXC DXF DXW

< XI.2016

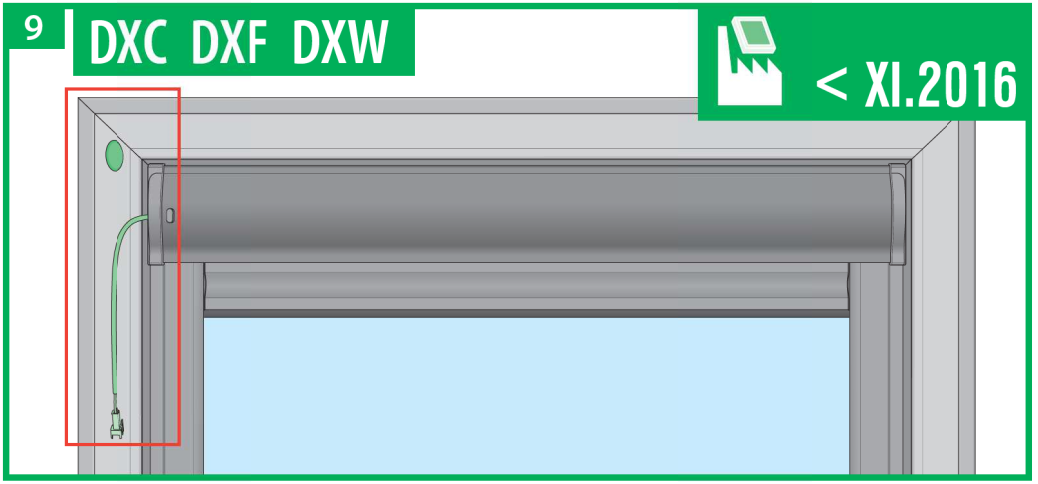

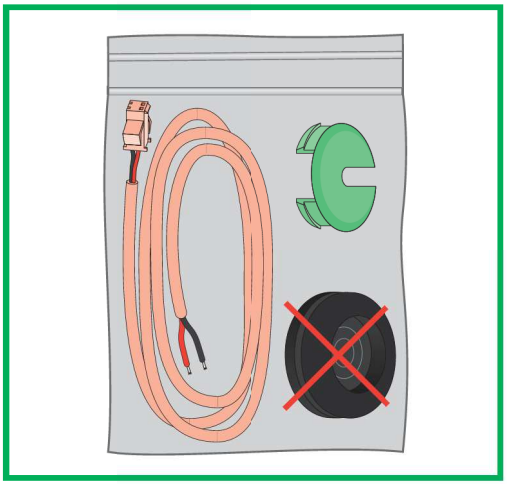

9a

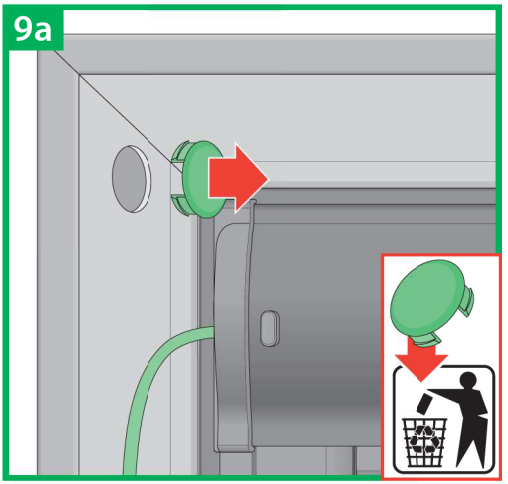

9b

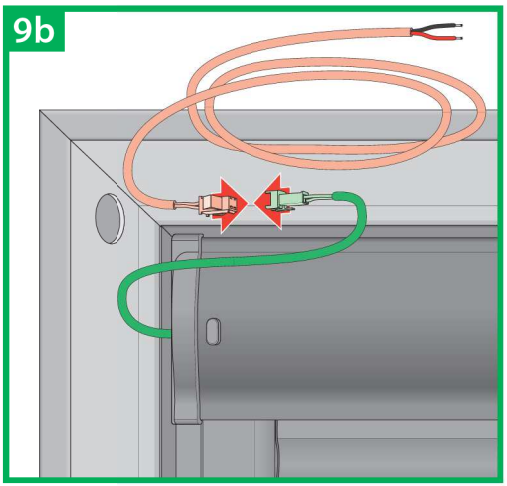

9c

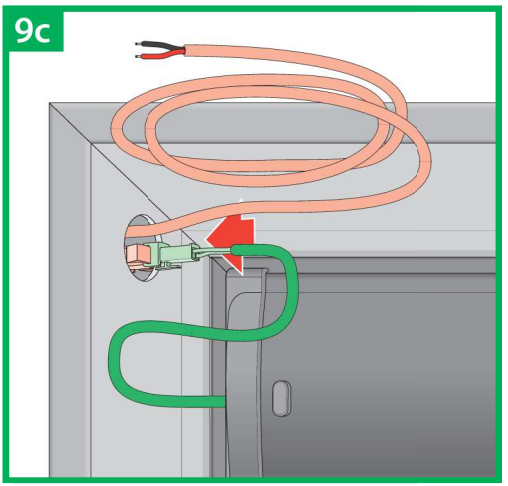

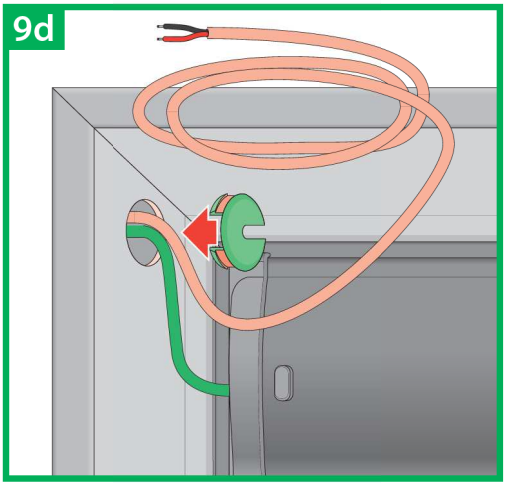
9d

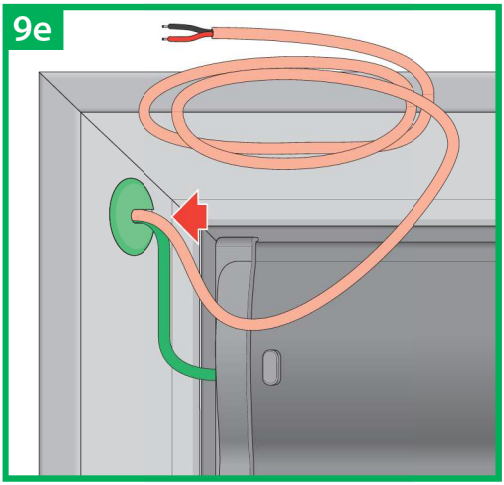
9e

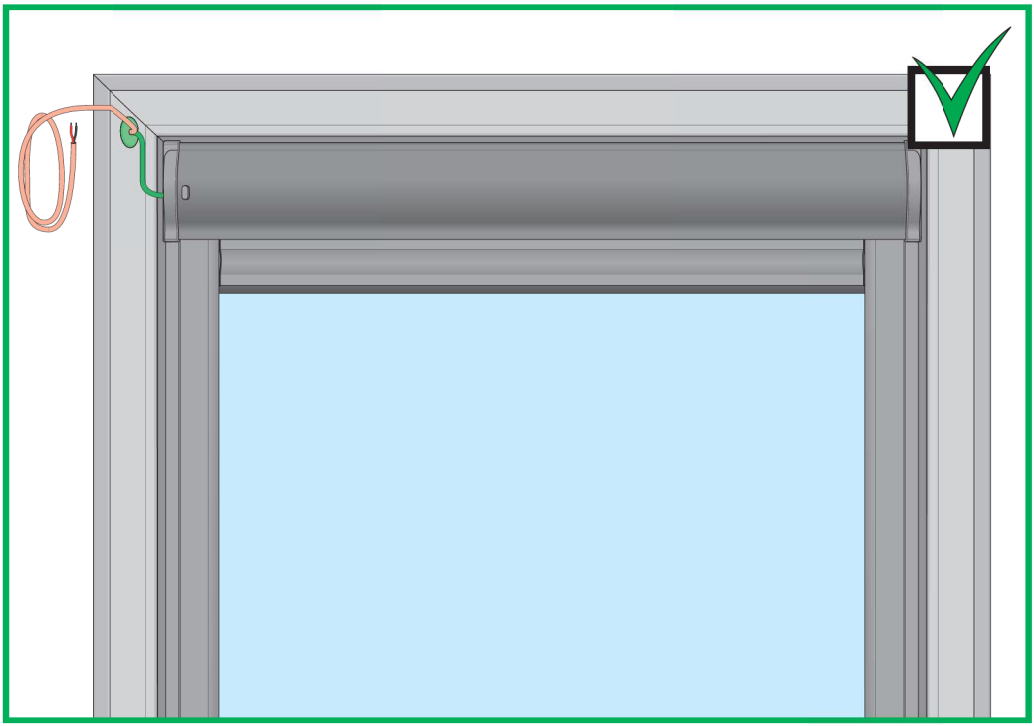

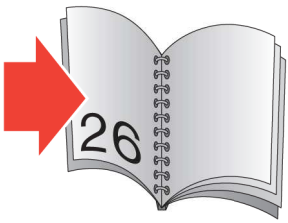
26

9 DXC DXF DXW DXG

> XI.2016

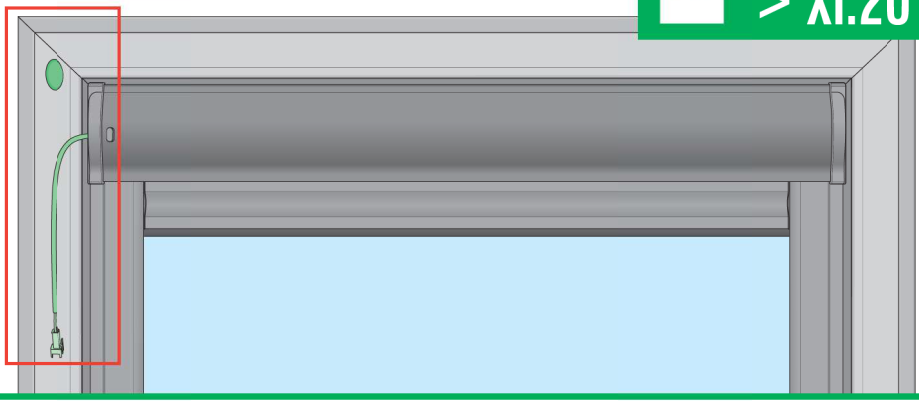

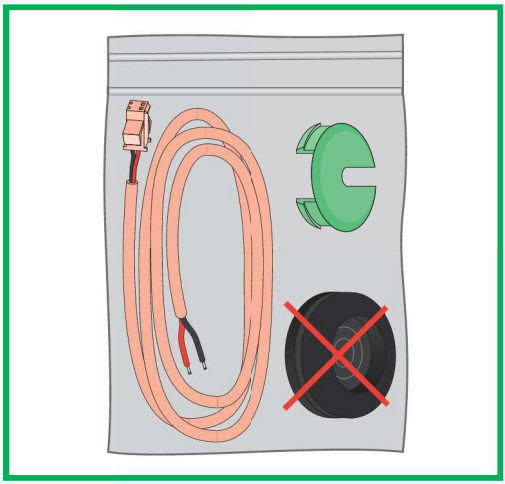

9a

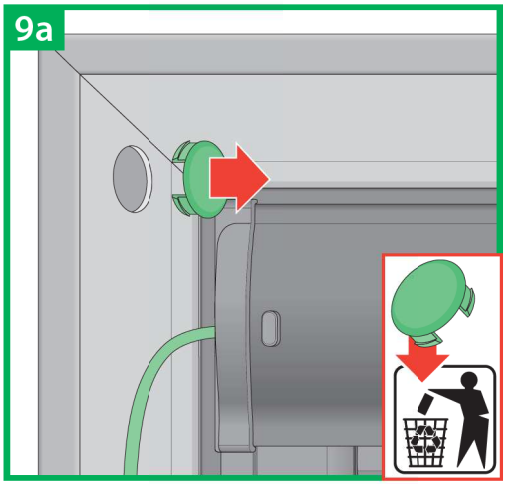

9b

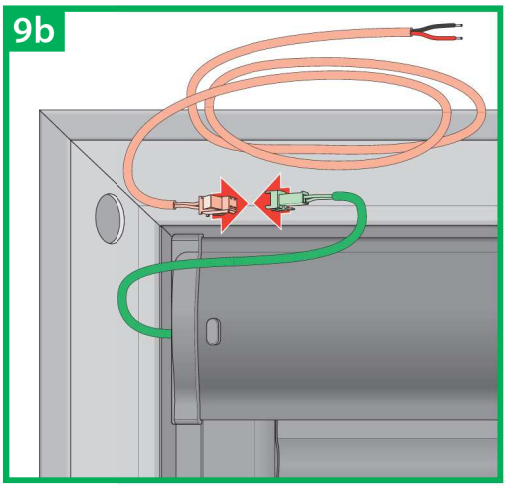

9c

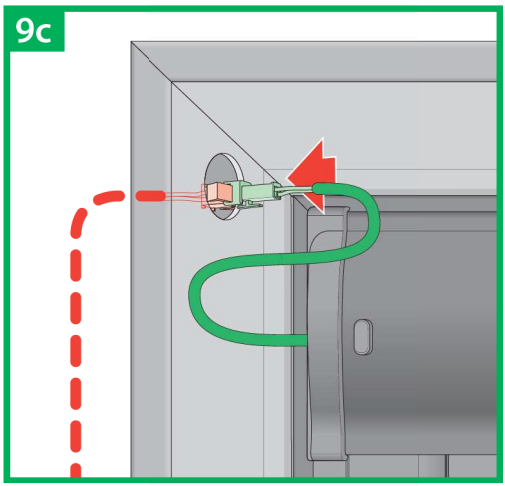

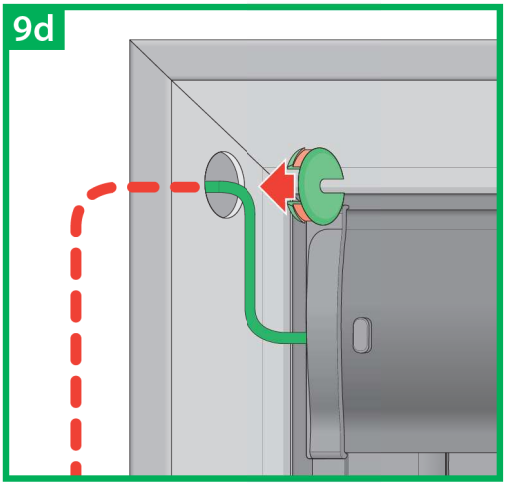
9d

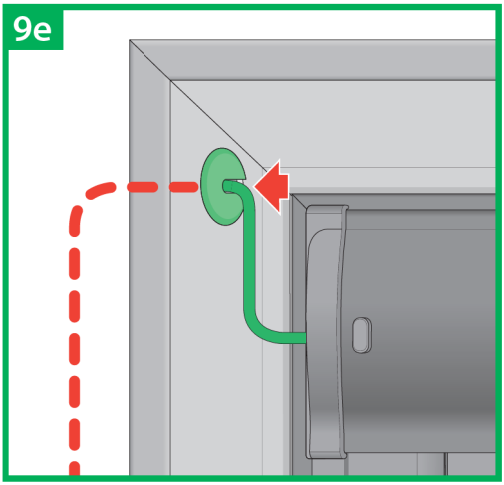
9e

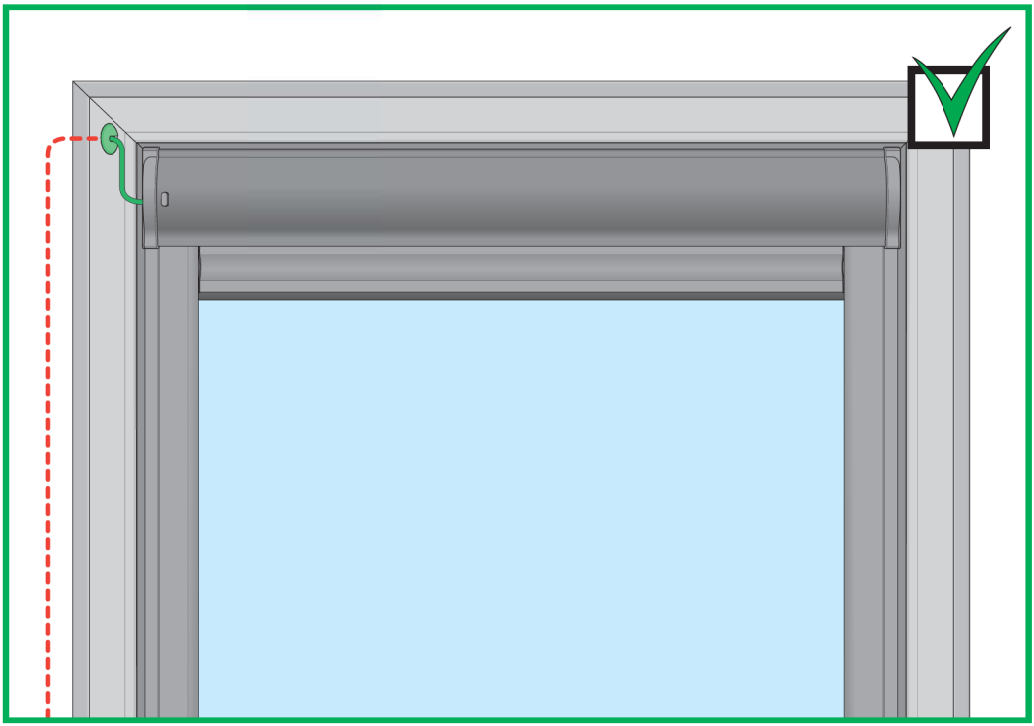

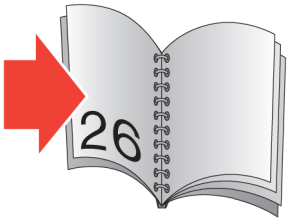
26

9

DMC DMF

< X.2016

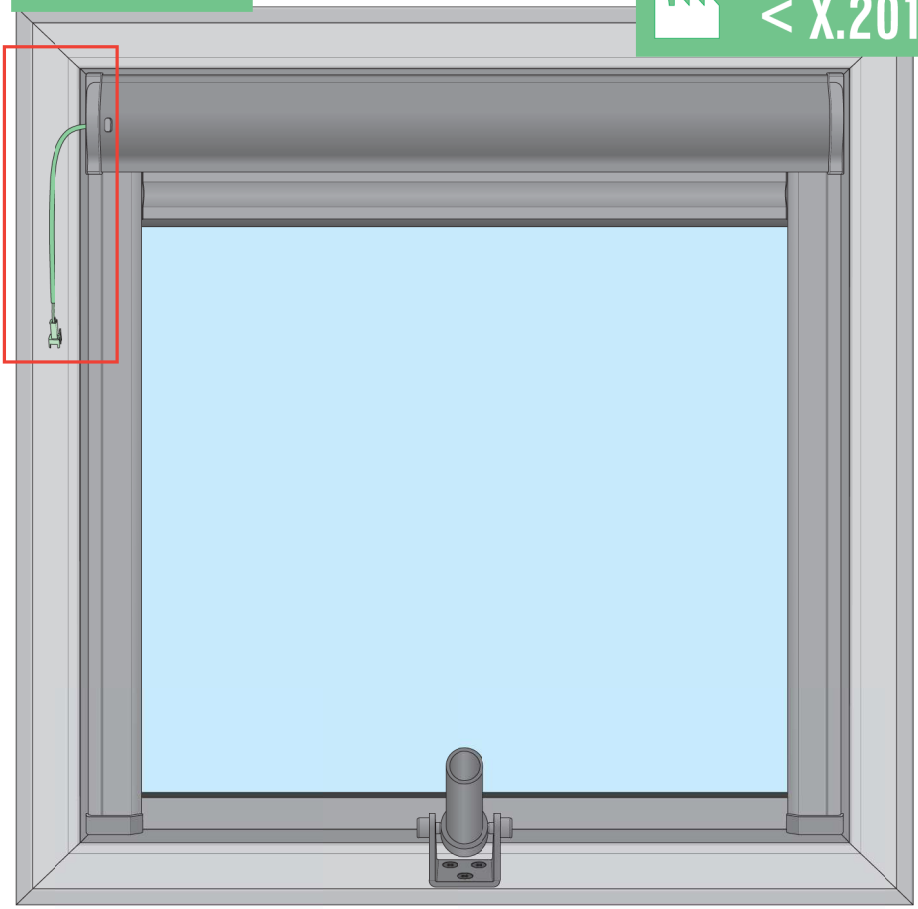

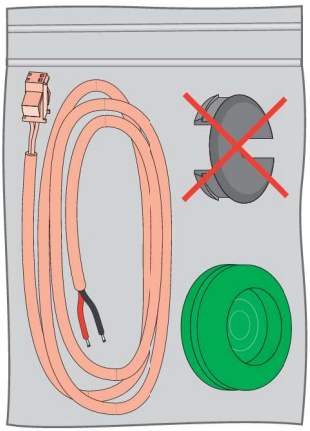

9a

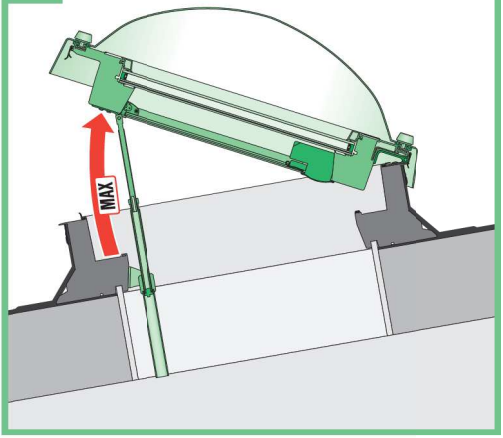

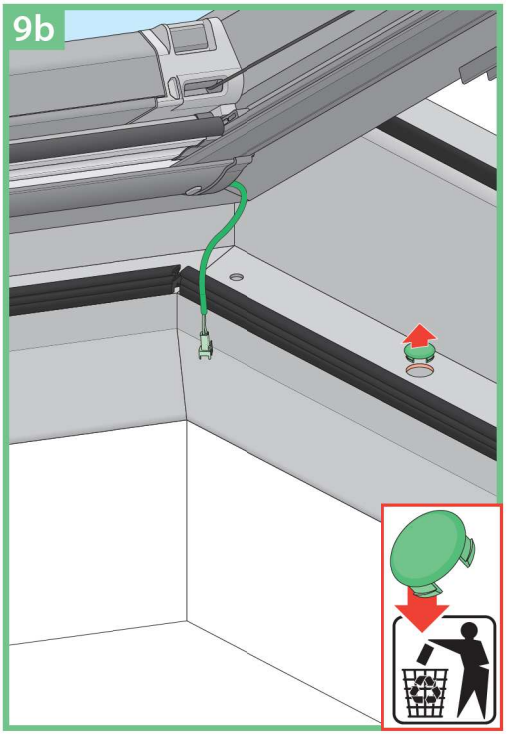
9b

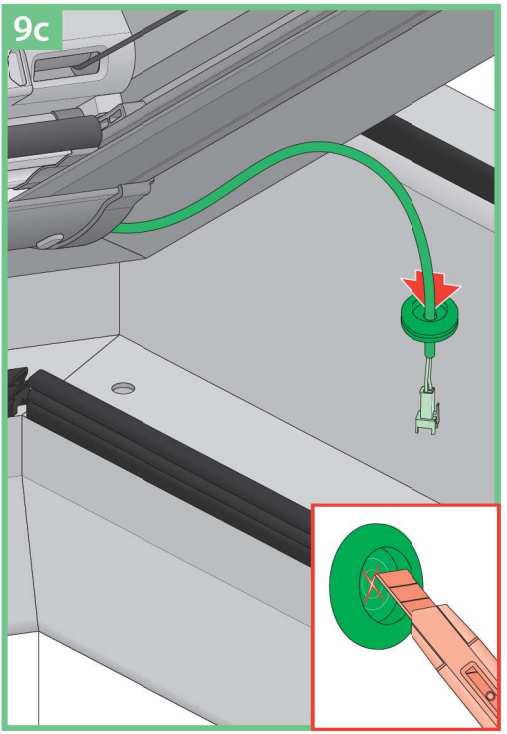
9c

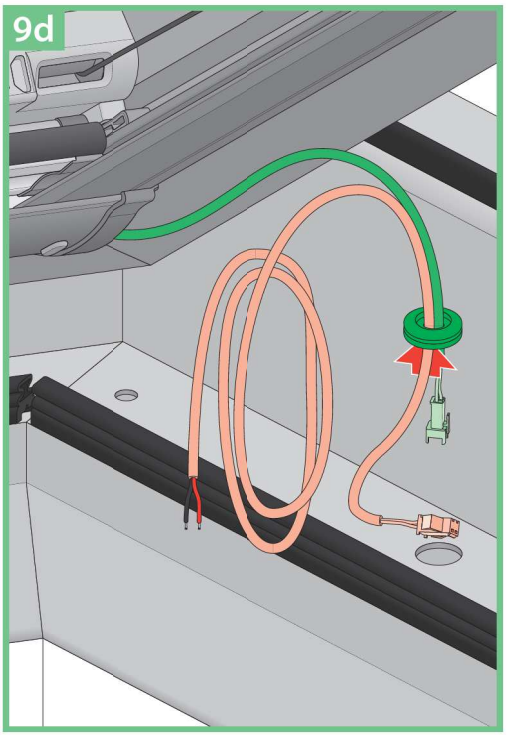
9d

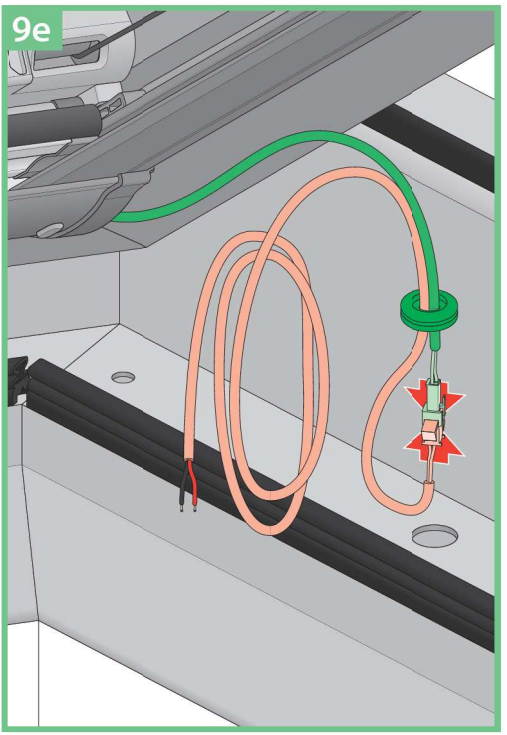
9e

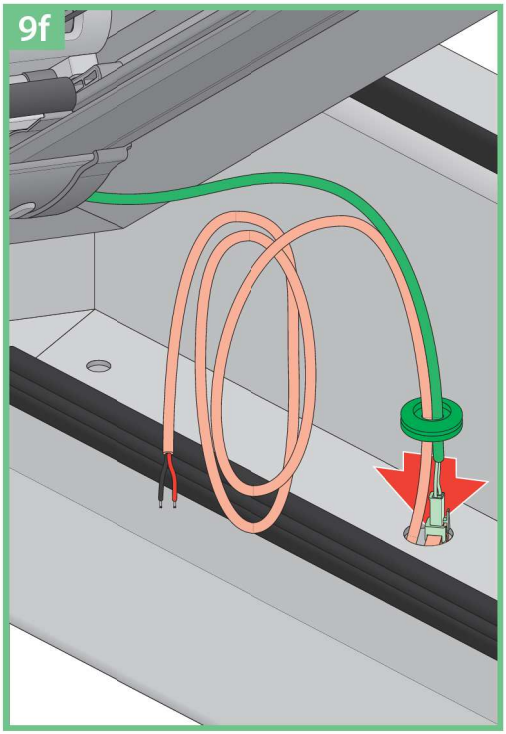
9f

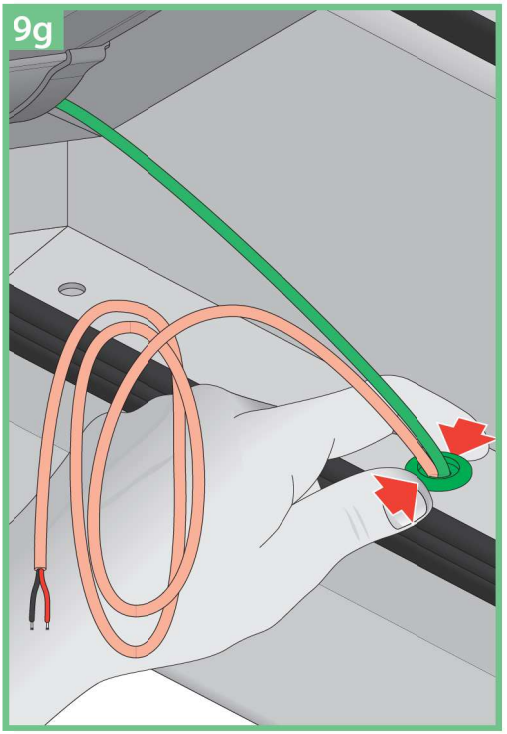
9g

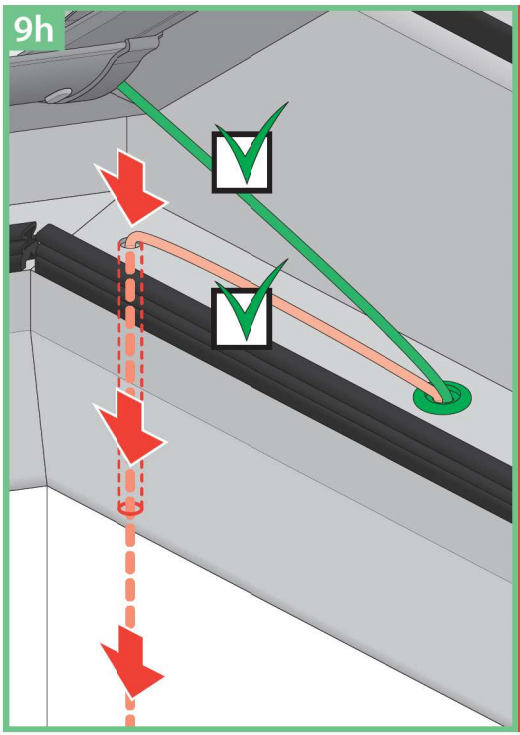
9h

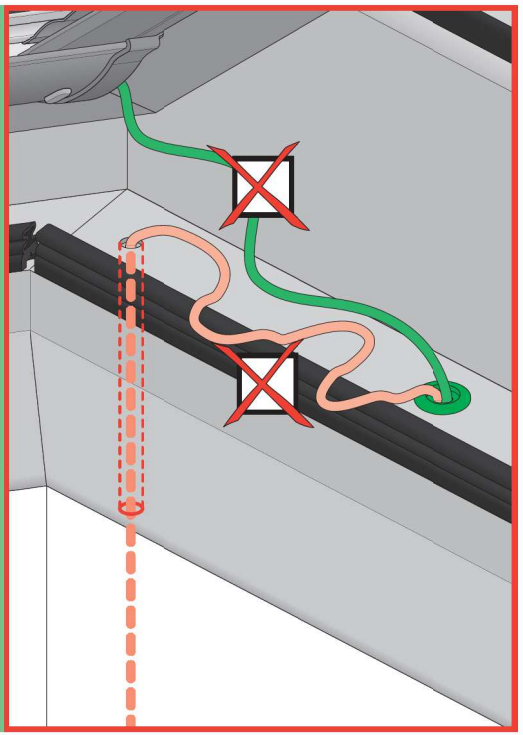

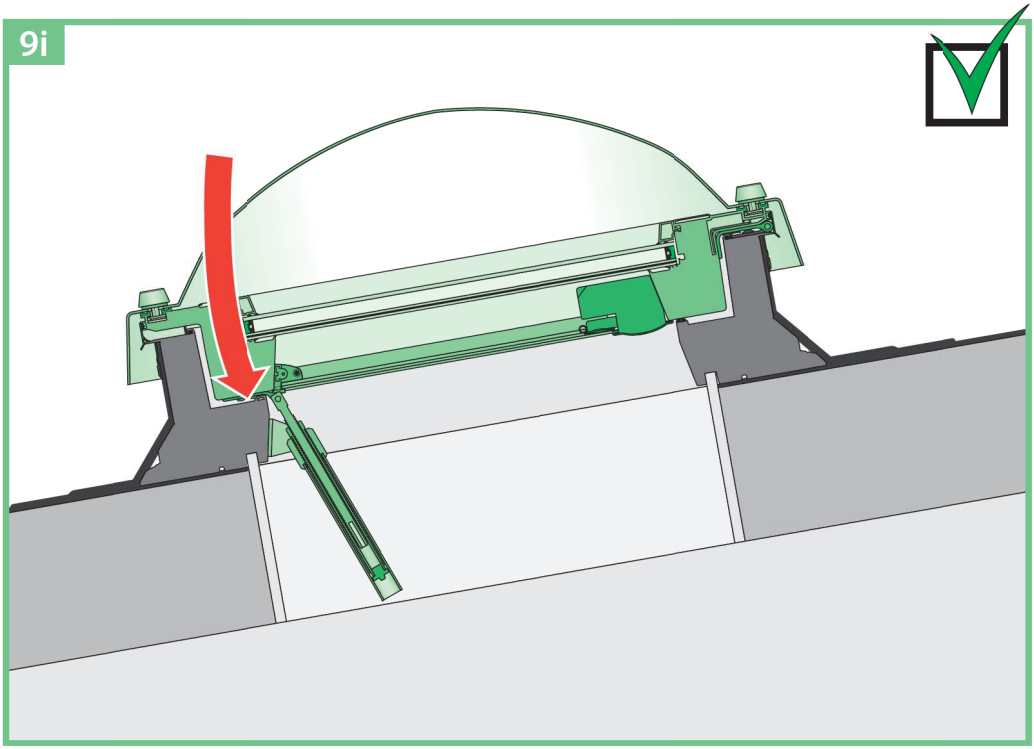
9i

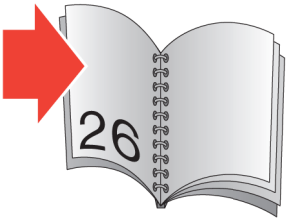
26

9 DMC DMF DMG

> X.2016

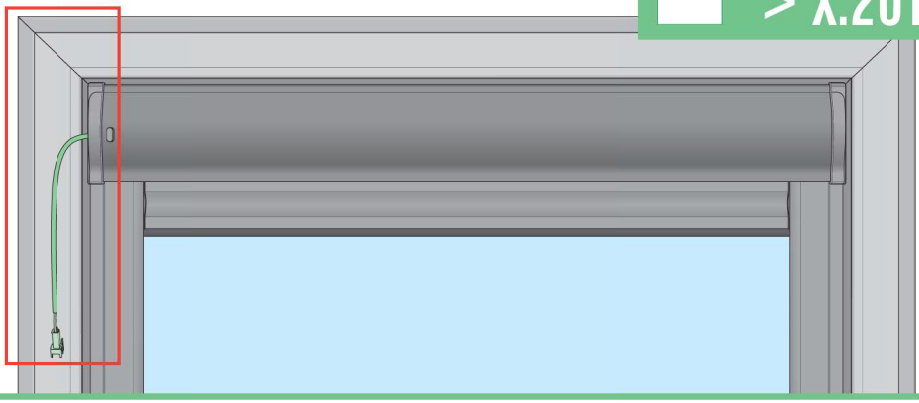

9a

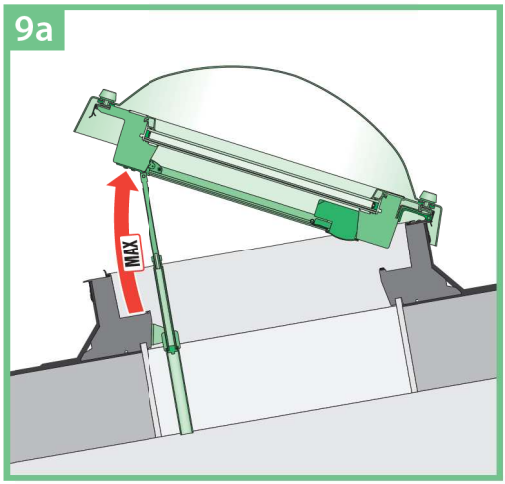

9b

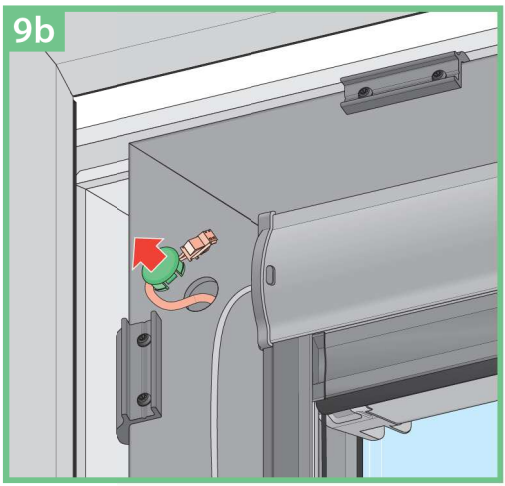

9c

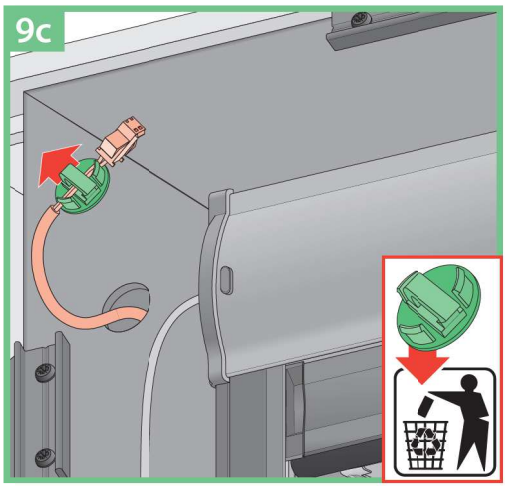

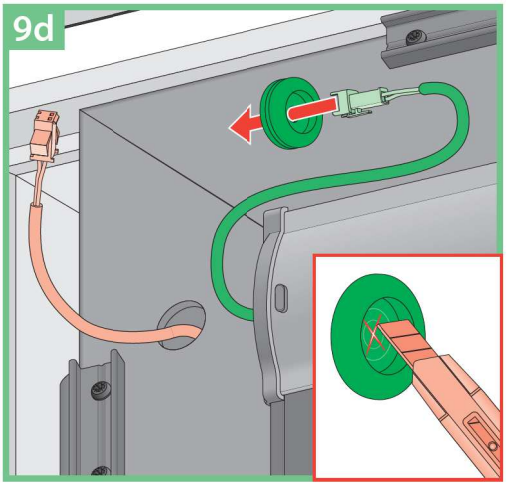
9d

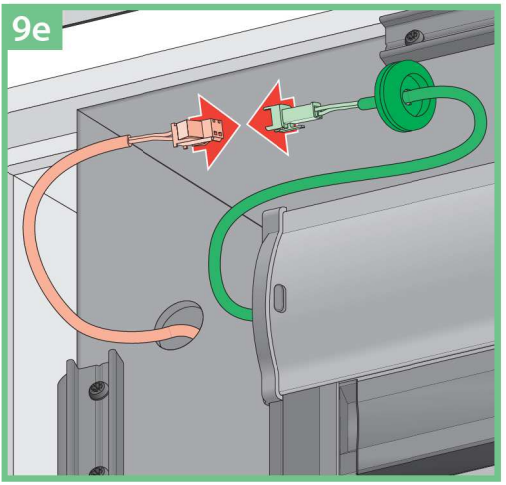
9e

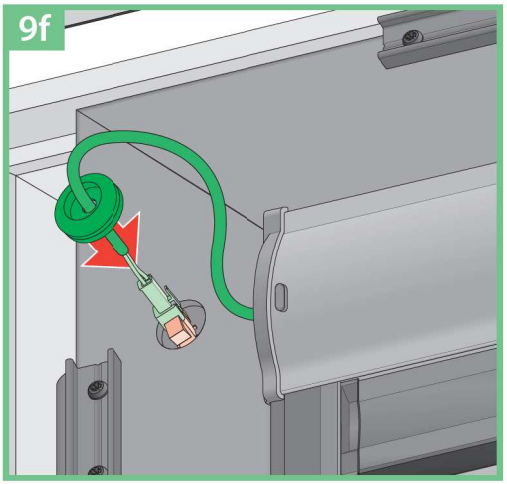
9f

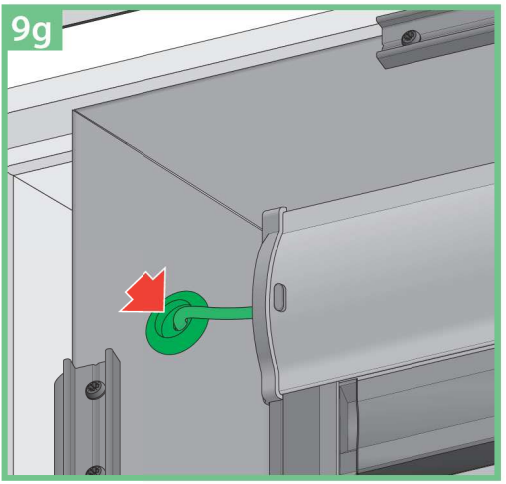
9g

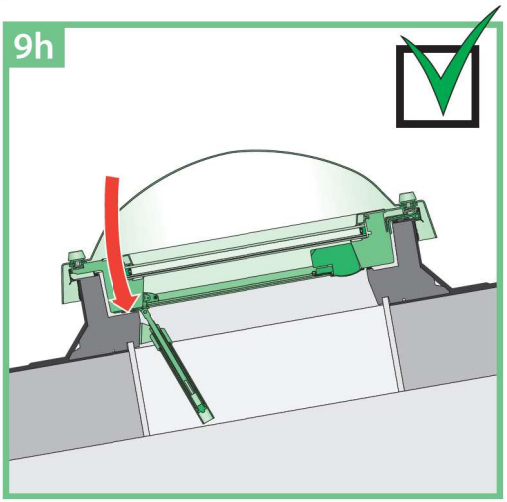
9h

26

9 DEC WiFi DEF WiFi DEG WiFi

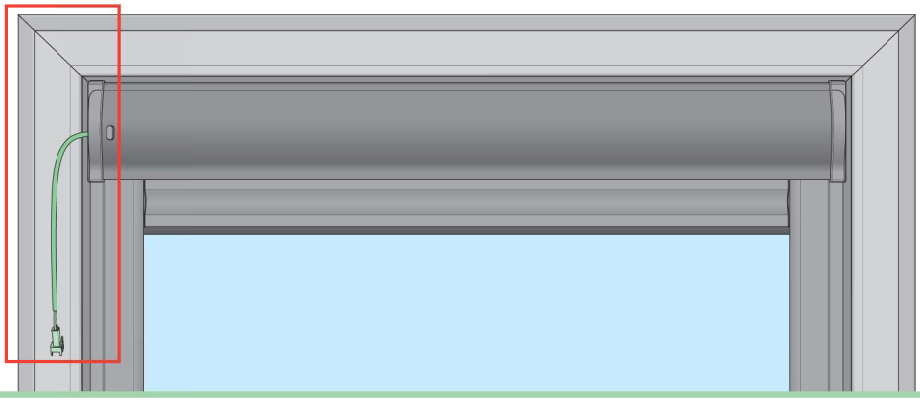

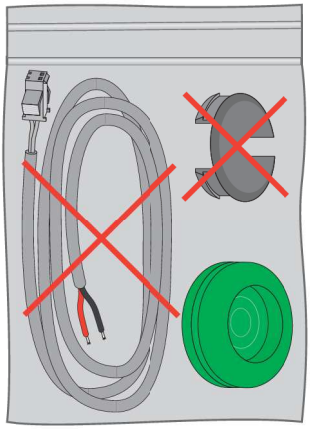

9a

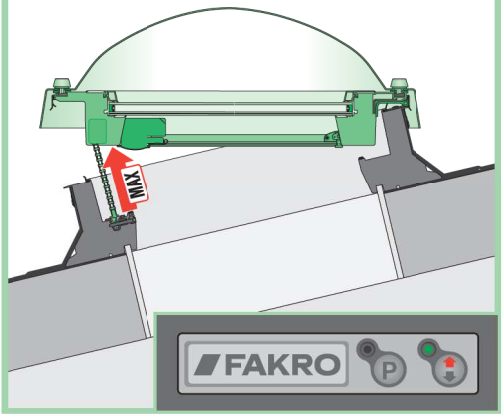

9b

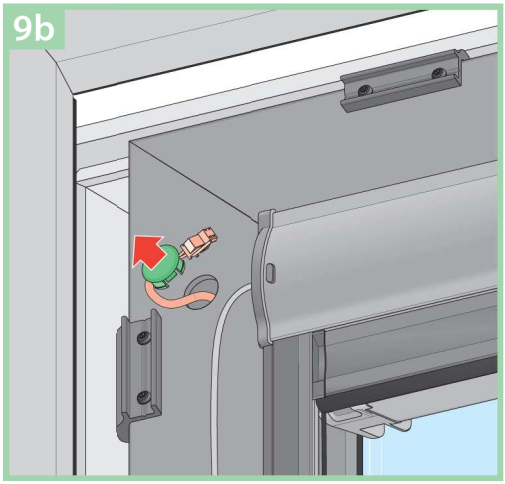

9c

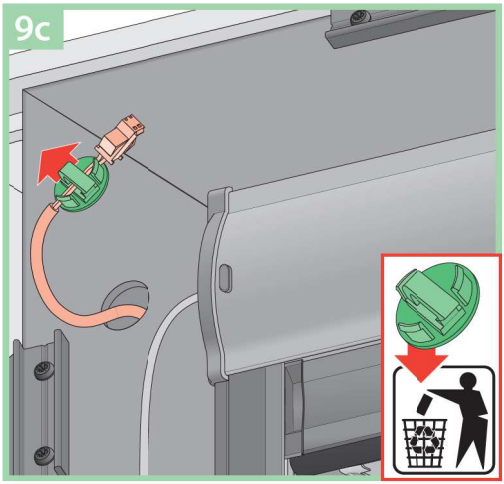

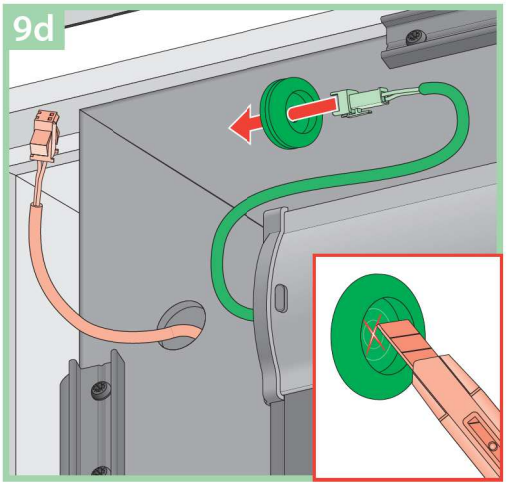
9d

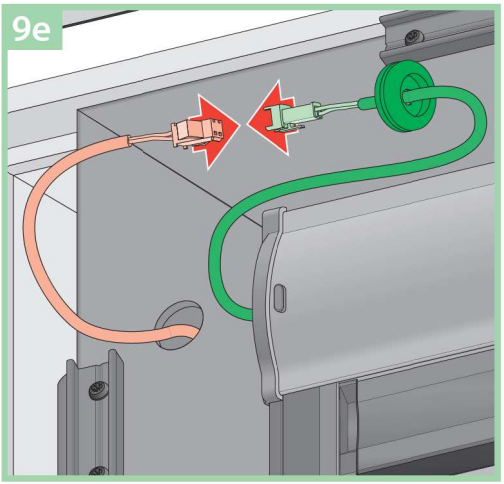
9e

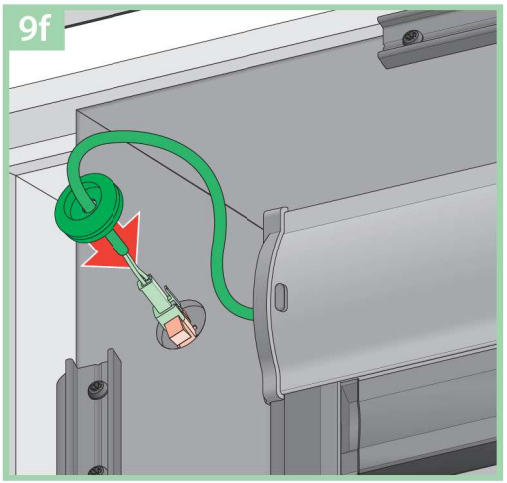
9f

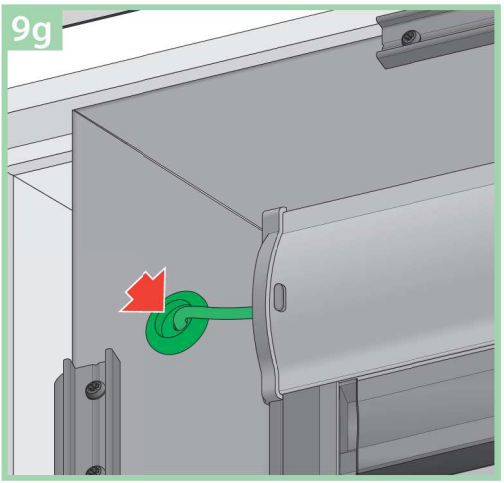
9g

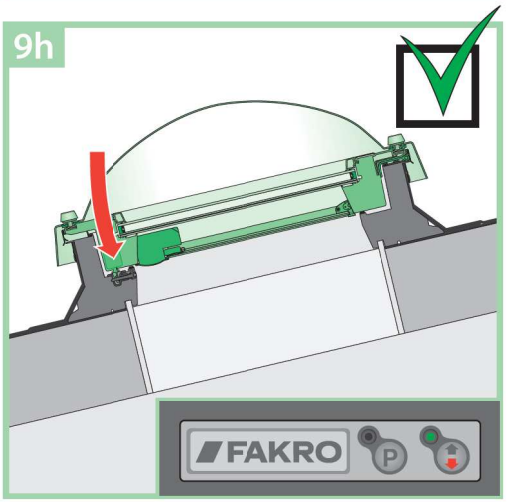
9h
FAKRO
P

26

10

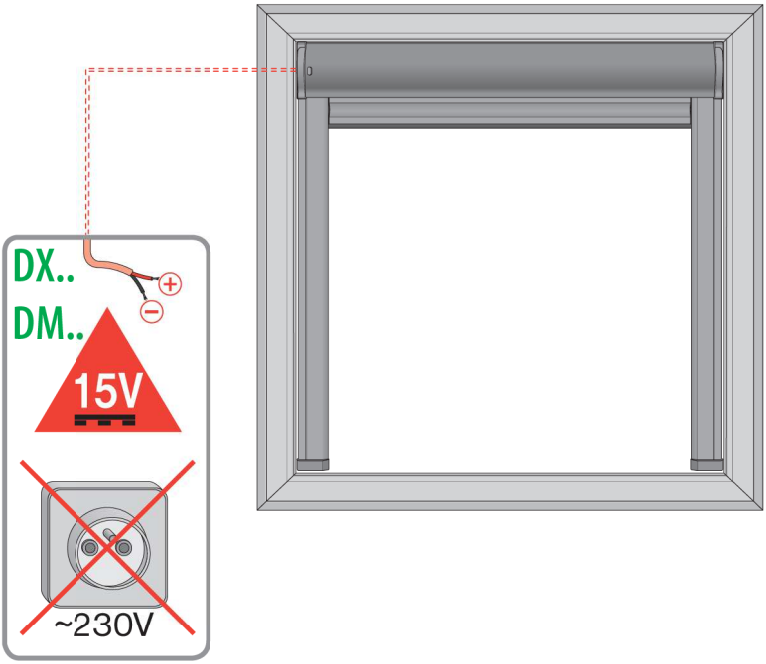

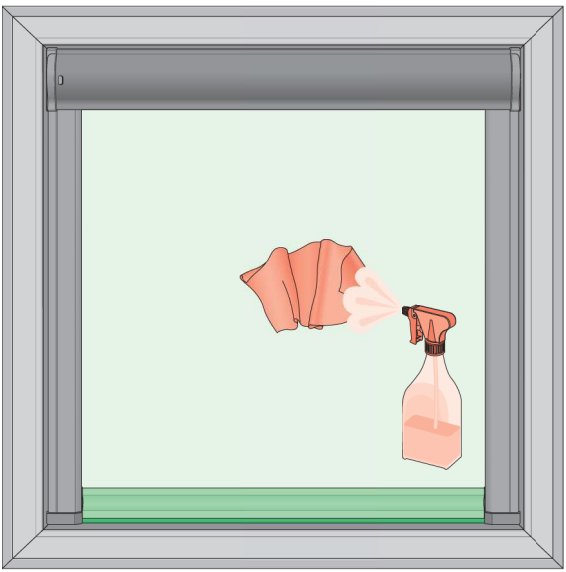

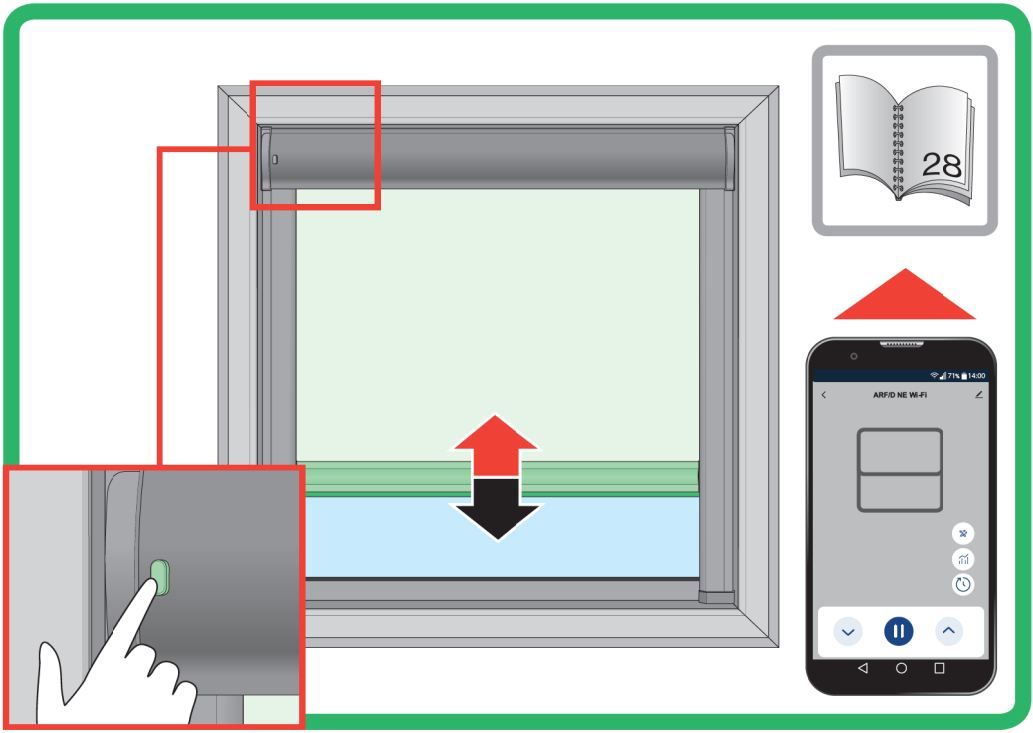
28
ARF/D NE Wi-Fi

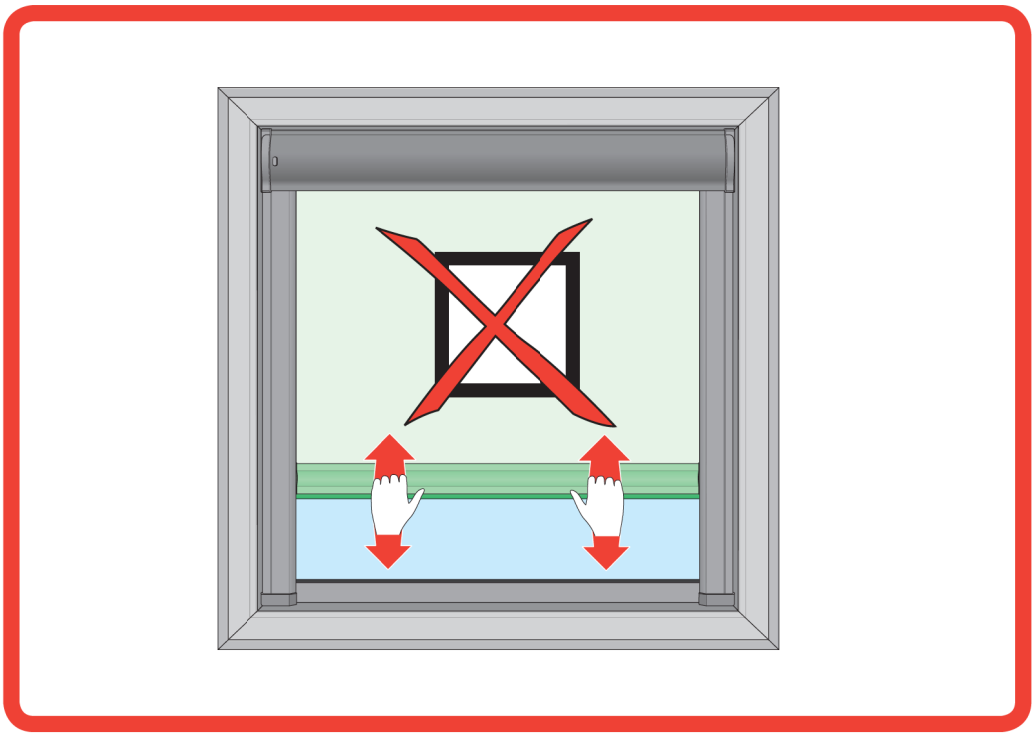

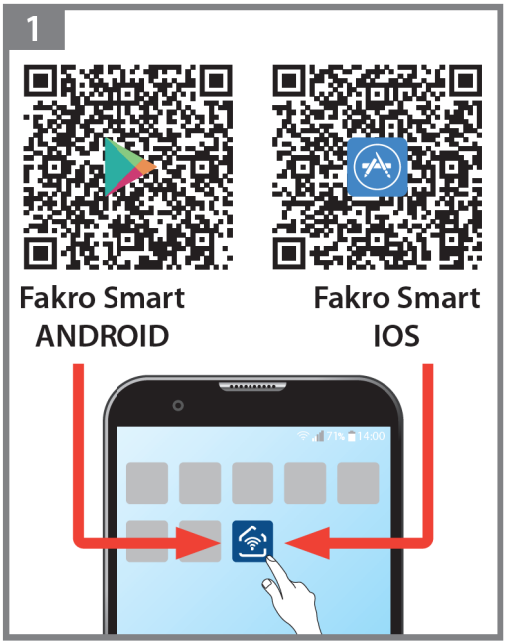

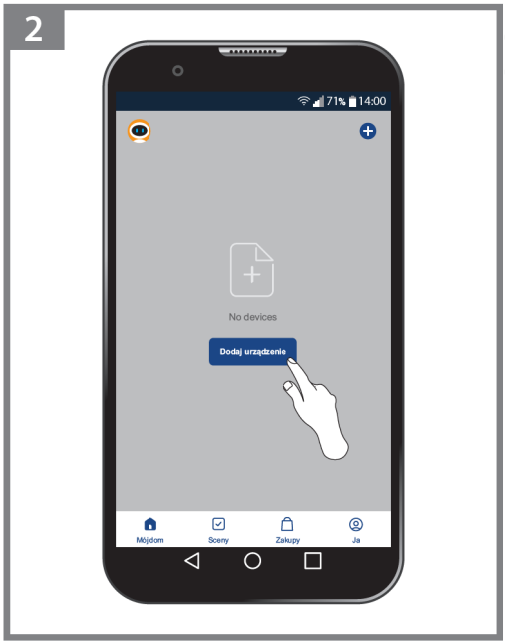

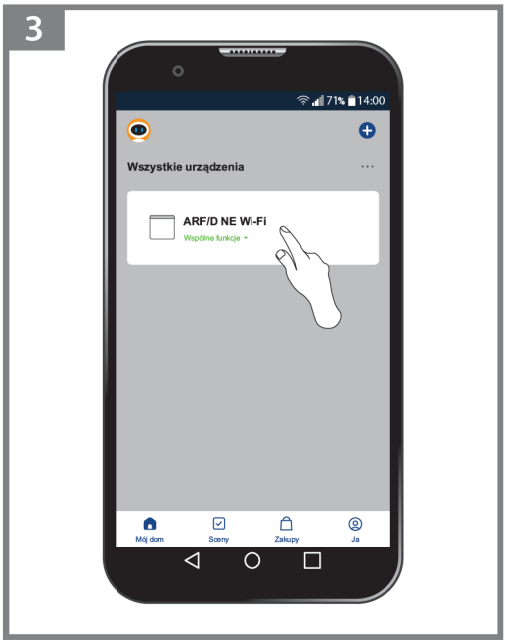

BG	Производителя и Продавач не носят отговорност за неспазване на съответните закони, строителни норми и изисквания за безопасност от потребителя на продукта, архитекта, монтажника или собственика на сграда.
CZ	Výrobce ani prodejce nenesou žádnou odpovědnost za nedodržení příslušných platných zákonů, stavebních předpisů a bezpečnostních požadavků uživatelem výrobku, architektem, montážníkem nebo vlastníkem budovy.
DE	Hersteller und Verkäufer übernehmen keine Haftung für Nichtbeachtung entsprechender Rechts- und Bauvorschriften sowie Sicherheitsanforderungen seitens Produktbenutzers, Architekten, Monteurs oder Gebäudebesitzers.
ES	El fabricante y el vencedor no tienen ninguna responsabilidad por el incumplimiento de la ley vigente, normas de construcción y exigencias de seguridad por parte del usuario del producto, arquitecto, instalador o el propietario del edificio.
FR	Le fabricant et le revendeur ne prend aucune responsabilité de ne pas respecter les lois applicables, les règlements sur les bâtiments et les exigences de sécurité par l'utilisateur du produit, l'architecte, l'installateur ou le propriétaire du bâtiment.
GB	Manufacturer and Seller shall bear no liability for failure to comply with the applicable laws, building codes and safety requirements by the user of the product, architect, fitter or owner of the building.
HU	A Gyártó és a Forgalmazó nem vállal semmiféle felelősséget a vonatkozó törvényi, építőipari és biztonsági előírások termékfelhasználó, építész, beépítőmester vagy épülettulajdonos általi be nem tartásáért.
IT	Il Produttore e il Rivenditore non potranno essere ritenuti responsabili per il mancato rispetto, da parte dell'utente del prodotto, del progettista, dell'installatore o del proprietario dell'edificio, delle leggi vigenti, nonchè dei regolamenti edilizi e di quelli relativi alla sicurezza.
NL	De fabrikant en verkoper zijn niet aansprakelijk voor gevolgen bij het niet opvolgen van toepasselijke wetten, bouwbesluiten en veiligheidsvoorschriften door de gebruiker van het product, de architect, de installateur of de eigenaar van het gebouw.
PL	Producent i Sprzedawca nie ponosi żadnej odpowiedzialności za nieprzestrzeganie stosownych przepisów prawa, przepisów budowlanych i wymogów bezpieczeństwa przez użytkownika produktu, architekta, montażystę lub właściciela budynku.
PT	O fabricante e o vendedor não tem nenhuma responsabilidade pelo o não cumprimento da lei, códigos de construção e as exigências de segurança por parte do usuário do produto, arquiteto, instalador ou proprietário do edifício.
RO	Nici producătorul, nici distribuitorul nu îşi vor asuma niciun fel de răspundere pentru nerespectarea legilor în vigoare, a legilor din domeniul construcţiilor sau a măsurilor de siguranţă impuse utilizatorilor produsului, arhitecţilor, montatorilor sau proprietarilor clădirii.
RU	В случае несоблюдения архитектором, монтажником или владельцем здания строительных правил и норм безопасности ответственность с производителя и продавца снимается.
SK	Výrobca a predajca nenesú žiadnu zodpovednosť za nedodržanie príslušných ustanovení zákona, stavebných predpisov a bezpečnostných požiadaviek užívateľom výrobku, architektom, montérom alebo majiteľom objektu.a